BPH / BMH / DPH / DMH

ЦИРКУЛЯЦИОННЫЕ НАСОСЫ С МОКРЫМ РОТОРОМ

ONLY FOR EXTRA MARKETS EU

DPH - DMH

BPH - BMH

ТЕХНИЧЕСКИЕ ХАРАКТЕРИСТИКИ

Рабочий диапазон: 1,5 - 78 м³/ч с напором до 18 метров.
Диапазон температур жидкости: для трёхфазной версии: от -10°C до +120°C (для моделей BPH-DPH 150/340.65 T и BPH-DPH 150/360.80 T; BPH-DPH 150-180/280.50 T; BPH-DPH 180/340.65 T; BPH-DPH 180/360.80 T: от -10°C до +110°C).
Перекачиваемая жидкость: чистая, без твердых включений и нефтепродуктов, не вязкая, химически нейтральная, по характеристикам аналогичная воде (максимальное содержание гликоля 30%).
Максимальное рабочее давление: 10 бар (1000 кПа).
Стандартные фланцы: DN 80 в PN 6 / PN 10 (4 отверстия).
МИН. ДАВЛЕНИЕ ВСАСЫВАНИЯ: значения представлены в соответствующих таблицах.
Монтаж: с ОСЬЮ ДВИГАТЕЛЯ В ГОРИЗОНТАЛЬНОМ ПОЛОЖЕНИИ на водоотводной или возвратной трубе, всасывающее отверстие максимально близко к расширительному баку, над максимальным уровнем котла и максимально далеко от сгибов, колен и ответвлений трубопроводов во избежание турбулентности воды и возникающих в результате шумов.
Специальные варианты исполнения по заказу: другие диапазоны напряжений и частот.
DN 80 в PN 10 / PN 16 (8 отверстий) фланец.
Принадлежности: DN 40, DN 50, DN 65, DN 80 в PN 6 / PN 10 (4 отверстия).

ПРИМЕНЕНИЕ

Насос для циркуляции воды в бытовых и промышленных системах коллективного отопления и кондиционирования воздуха. Все модели имеются в одинарном и сдвоенном исполнении.

КОНСТРУКТИВНЫЕ ОСОБЕННОСТИ

Единый корпус, состоящий из гидроагрегата из чугуна и электродвигателя с мокрым ротором.
Двигатель в алюминиевом корпусе. Фланцевые всасывающие и напорные отверстия с резьбовыми соединителями для контрольных манометров. Рабочее колесо из технополимера, вал двигателя из закалённой нержавеющей стали вращается в графитовых втулках, смазываемых перекачиваемой жидкостью. Защитный вкладыш ротора и вкладыш статора из нержавеющей стали. Керамическое упорное кольцо, кольцевые уплотнения из этиленпропилена и латунный воздушный клапан. Асинхронный четырёхполюсный двигатель для версий BMH и DMH, двухполюсный для версий BPH и DPH. Однофазный циркуляционный насос предназначен для трёхскоростной работы при напряжении 230 В, а трёхфазный циркуляционный насос предназначен для двухскоростной работы при напряжении 230 В и трёхскоростной работе при напряжении 400 В. В обоих случаях скорость регулируется при помощи специального селектора в клеммной коробке для регулирования работы циркуляционного насоса в зависимости от характеристик системы.
Встроенная термозащита в однофазном исполнении. Для трёхфазного исполнения двигатель должен быть подключен к входу питания при помощи внешнего контактора. Контактор должен быть подключен к термозащите, встроенной в двигатель для защиты его от перегрузки на любых скоростях.
В сдвоенном исполнении имеется автоматический обратный клапан, встроенный в напорное отверстие, чтобы избежать рециркуляции воды через неработающее устройство; кроме того, в стандартный комплект входит глухой фланец, позволяющий удалить любой из двух двигателей для выполнения технического обслуживания. Стандартное исполнение корпуса насоса - PN 10, совместимо с насосами PN 6, обеспечивая взаимозаменяемость насосов в существующих системах.
Степень защиты циркуляционного насоса: IP 44 для однофазного и трёхфазного исполнения
Класс изоляции: H - Кабельный ввод: PG 11
Стандартное напряжение: трёхфазное 230/400 В, 50 Гц
Продукция соответствует Европейским стандартам EN 60335-2-51

МАТЕРИАЛЫ

№	УЗЛЫ	МАТЕРИАЛЫ
1	КОРПУС НАСОСА	ЧУГУН 200 UNI ISO 185
4	РАБОЧЕЕ КОЛЕСО	ТЕХНОПОЛИМЕР B
7A	ВАЛ ДВИГАТЕЛЯ	AISI 420 C ЗАКАЛЁННАЯ И ОТПУЩЕННАЯ НЕРЖАВЕЮЩАЯ СТАЛЬ
7B	РОТОР	-
8	СТАТОР	-
10	КОРПУС ДВИГАТЕЛЯ	ЛИТОЙ АЛЮМИНИЙ
11	ДЫХАТЕЛЬНЫЙ КЛАПАН	ЛАТУНЬ P Cu Zn 40 Pb2 UNI 5705
100	КЛЕММНАЯ КОРОБКА	-
127	УПЛОТНИТЕЛЬНОЕ КОЛЬЦО	ЭТИЛЕНПРОПИЛЕН
128	ВКЛАДЫШ СТАТОРА	НЕРЖАВЕЮЩАЯ СТАЛЬ AISI 321 AISI 304 - ЗАКАЛЁННАЯ И ОТПУЩЕННАЯ
129	ВКЛАДЫШ РОТОРА	НЕРЖАВЕЮЩАЯ СТАЛЬ AISI 321 AISI 304 - ЗАКАЛЁННАЯ И ОТПУЩЕННАЯ
130	УПЛОТНИТЕЛЬНЫЙ ФЛАНЕЦ	ЧУГУН 200 UNI ISO 185
131	СУППОРТ УПОРНОГО КОЛЬЦА	НЕРЖАВЕЮЩАЯ СТАЛЬ AISI 304 L
132	ВТУЛКИ	EC 941 ГРАФИТ

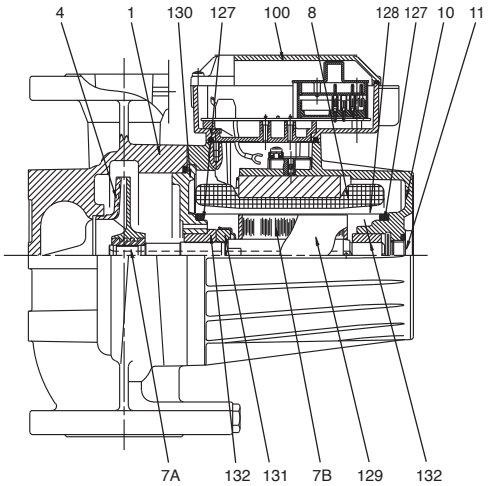

Компания DAB PUMPS оставляет за собой право вносить изменения без предварительного уведомления.

– Условные обозначения:
(пример)

B P H 120 / 250 . 40 T

B = одинарный циркуляционный насос
D = сдвоенный циркуляционный насос

M = 4-полюсный электродвигатель
P = 2-полюсный электродвигатель

H = подходит для кондиционирования воздуха и отопления

максимальный напор (дм)

межосевое расстояние (мм)

номинальный диаметр (DN) фланцевых отверстий

M = однофазный электродвигатель
T = трехфазный электродвигатель

ПОЛОЖЕНИЕ КЛЕММНОЙ КОРОБКИ

ОДИНАРНЫЙ

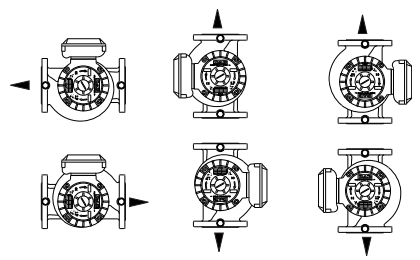

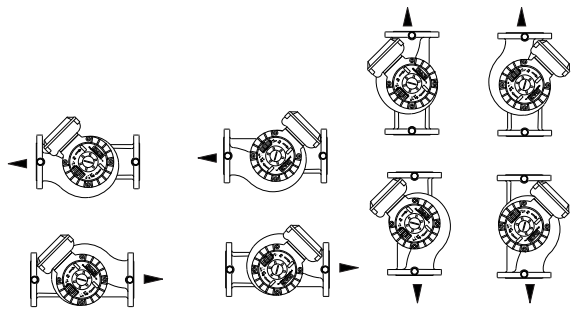

СДВОЕННЫЙ

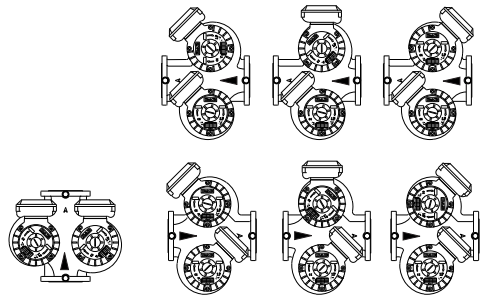

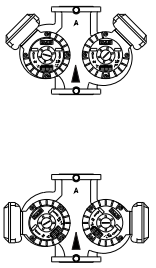

ДИАПАЗОН РАБОЧИХ ХАРАКТЕРИСТИК

Кривые производительности основаны на значениях кинематической вязкости = 1 мм²/с и плотности, равной 1000 кг/м³. Погрешность кривых соответствует ISO 9906.

ГРАФИЧЕСКАЯ ТАБЛИЦА ВЫБОРА

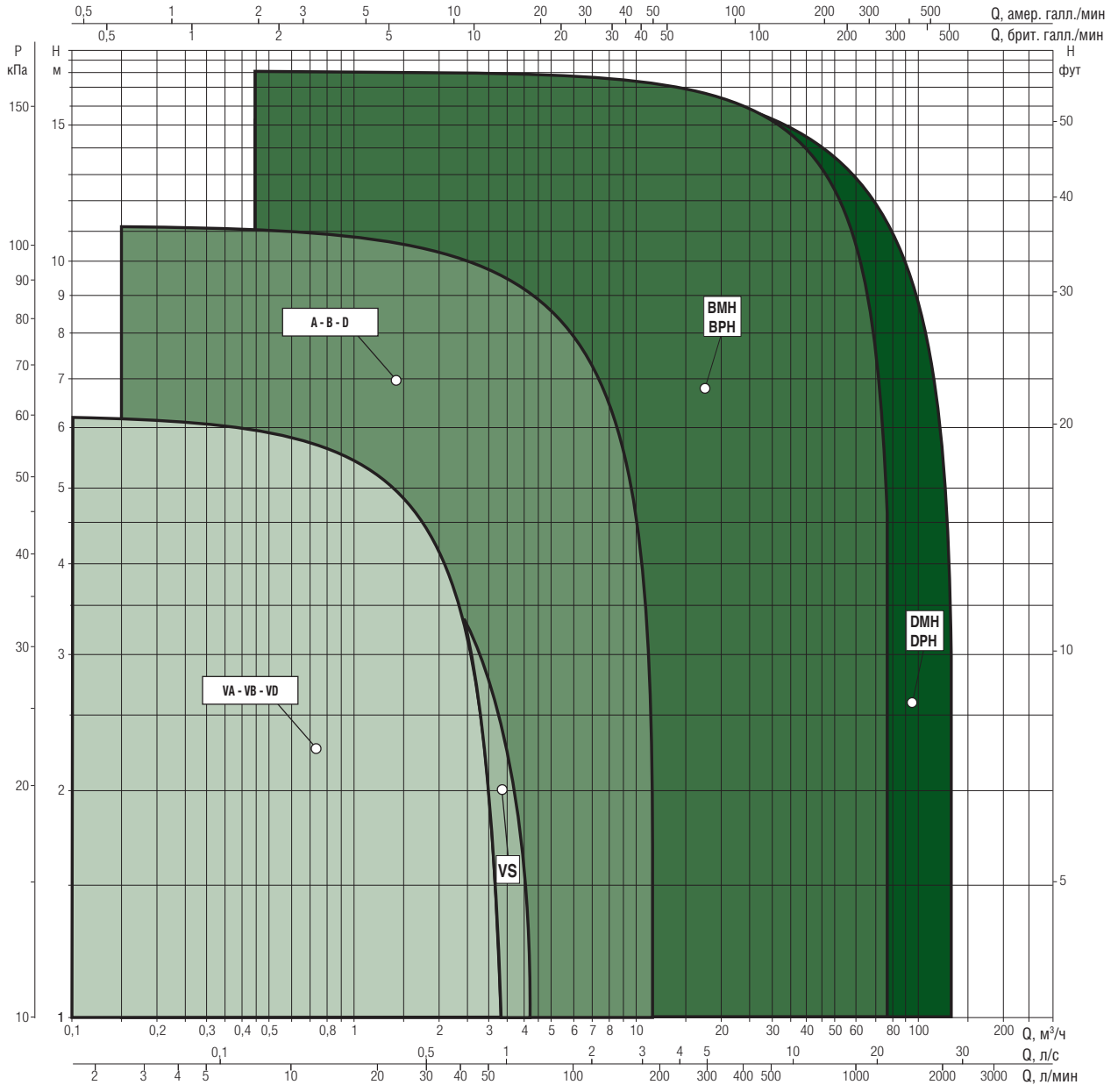

ТАБЛИЦА ВЫБОРА - BPH / BMH

МОДЕЛЬ	Q=м³/ч	0	1,8	2,4	3	4,2	5,4	7,2	9,6	12	14,4	18	24	30	36	42	54	72
	Q=л/мин	0	30	40	50	70	90	120	160	200	240	300	400	500	600	700	900	1200
BMH 30/250.40 T		3,3	3,1	2,95	2,85	2,5	2,1	1,15										
BPH 60/250.40 M		7,2	6,8	6,7	6,5	6,2	5,8	5	3,7	2								
BPH 60/250.40 T		7,65	7,4	7,3	7,2	6,8	6,4	5,45	3,9	2,25								
BPH 120/250.40 M		11	10,3	10,1	9,8	9,2	8,6	7,65	6,2	4,35	2,4							
BPH 120/250.40 T		12		11	10,7	10,1	9,5	8,4	6,8	4,7	2,2							
BMH 30/280.50 T		3,15		3,02	3	2,93	2,85	2,65	2,3	1,75	1,2							
BMH 60/280.50 T		5,83		5,65	5,6	5,49	5,35	5,1	4,75	4,2	3,65	2,62						
BPH 60/280.50 M		7,65	7,5	7,45	7,4	7,3	7,2	6,98	6,7	6,2	5,75	4,6	2,3					
BPH 60/280.50 T		7,95		7,75	7,7	7,6	7,5	7,35	6,92	6,45	5,85	4,65	2,4					
BPH 120/280.50 M		11,3				10,8	10,5	10,3	9,9	9,4	8,5	7,2	4,8	2,1				
BPH 120/280.50 T		11,7				11,3	11	10,75	10,25	9,6	8,9	7,75	5,4	2,6				
BPH 150/280.50 T		15				14,6	14,4	14	13,6	12,7	11,8	10,5	7,5					
BPH 180/280.50 T	H	18,4						17,4	17	16,4	15,6	14,4	12	8,8	5,2			
BMH 30/340.65 T	(м)	3,15				3,09	3,02	2,98	2,85	2,55	2,25	1,65						
BMH 60/340.65 T		5,4				5,15	5,05	4,9	4,7	4,45	4,1	3,45	2,25					
BPH 60/340.65 M		6,8	6,79	6,75	6,7	6,6	6,57	6,5	6,35	6,2	5,95	5,5	4,35	2,85	1,2			
BPH 60/340.65 T		7,4				7,35	7,3	7,24	7,1	6,9	6,65	6,15	4,9	3,3	1,4			
BPH 120/340.65 T		10,9				10,75	10,68	10,6	10,5	10,38	10,2	9,8	8,7	7,15	5,2	3		
BPH 150/340.65 T		14,9				14,88	14,83	14,75	14,65	14,55	14,3	13,88	12,65	11	9,35	7,15		
BPH 180/340.65 T		17,9						17,8	17,7	17,5	17,3	16,8	15,7	14,1	12,1	10		
BMH 30/360.80T		3,9						3,85	3,8	3,75	3,65	3,48	3,1	2,45	1,75			
BMH 60/360.80T		5,7						5,66	5,61	5,59	5,5	5,4	5	4,55	3,9	3,1		
BPH 120/360.80 T		11,8						11,65	11,58	11,5	11,4	11,25	10,75	10,2	9,39	8,37	5,65	
BPH 150/360.80 T		15,3						15,1	15,06	14,99	14,92	14,75	14,5	14	13,4	12,4	10,3	6
BPH 180/360.80 T		17,5						17,4	17,25	17,1	16,8	16,25	15	13,7	12	10,1	5,5	

ТАБЛИЦА ВЫБОРА - DPH / DMH

МОДЕЛЬ	Q=м³/ч	0	1,8	2,4	3	4,2	5,4	7,2	9,6	12	14,4	18	24	30	36	42	54	72
	Q=л/мин	0	30	40	50	70	90	120	160	200	240	300	400	500	600	700	900	1200
DMH 30/250.40 T		3,3	3,1	2,95	2,85	2,5	2,1	1,15										
DPH 60/250.40 M		7,2	6,8	6,7	6,5	6,2	5,8	5	3,7	2								
DPH 60/250.40 T		7,65	7,4	7,3	7,2	6,8	6,4	5,45	3,9	2,25								
DPH 120/250.40 M		11	10,3	10,1	9,8	9,2	8,6	7,65	6,2	4,35	2,4							
DPH 120/250.40 T		12		11	10,7	10,1	9,5	8,4	6,8	4,7	2,2							
DMH 30/280.50 T		3,15		3,02	3	2,93	2,85	2,65	2,3	1,75	1,2							
DMH 60/280.50 T		5,83		5,65	5,6	5,49	5,35	5,1	4,75	4,2	3,65	2,62						
DPH 60/280.50 M		7,65	7,5	7,45	7,4	7,3	7,2	6,98	6,7	6,2	5,75	4,6	2,3					
DPH 60/280.50 T		7,95		7,75	7,7	7,6	7,5	7,35	6,92	6,45	5,85	4,65	2,4					
DPH 120/280.50 M		11,3				10,8	10,5	10,3	9,9	9,4	8,5	7,2	4,8	2,1				
DPH 120/280.50 T		11,7				11,3	11	10,75	10,25	9,6	8,9	7,75	5,4	2,6				
DPH 150/280.50 T		15				14,6	14,4	14	13,6	12,7	11,8	10,5	7,5					
DPH 180/280.50 T	H	18,4						17,4	17	16,4	15,6	14,4	12	8,8	5,2			
DMH 30/340.65 T	(м)	3,15				3,09	3,02	2,98	2,85	2,55	2,25	1,65						
DMH 60/340.65 T		5,4				5,15	5,05	4,9	4,7	4,45	4,1	3,45	2,25					
DPH 60/340.65 M		6,8	6,79	6,75	6,7	6,6	6,57	6,5	6,35	6,2	5,95	5,5	4,35	2,85	1,2			
DPH 60/340.65 T		7,4				7,35	7,3	7,24	7,1	6,9	6,65	6,15	4,9	3,3	1,4			
DPH 120/340.65 T		10,9				10,75	10,68	10,6	10,5	10,38	10,2	9,8	8,7	7,15	5,2	3		
DPH 150/340.65 T		14,9				14,88	14,83	14,75	14,65	14,55	14,3	13,88	12,65	11	9,35	7,15		
DPH 180/340.65T		17,9						17,8	17,7	17,5	17,3	16,8	15,7	14,1	12,1	10		
DMH 30/360.80 T		3,9						3,85	3,8	3,75	3,65	3,48	3,1	2,45	1,75			
DMH 60/360.80 T		5,7						5,66	5,61	5,59	5,5	5,4	5	4,55	3,9	3,1		
DPH 120/360.80 T		11,8						11,65	11,58	11,5	11,4	11,25	10,75	10,2	9,39	8,37	5,65	
DPH 150/360.80 T		15,3						15,1	15,06	14,99	14,92	14,75	14,5	14	13,4	12,4	10,3	6
DPH 180/360.80 T		17,5						17,4	17,25	17,1	16,8	16,25	15	13,7	12	10,1	5,5	

Компания DAB PUMPS оставляет за собой право вносить изменения без предварительного уведомления.

BMH 30/250.40 T - ЦИРКУЛЯЦИОННЫЕ НАСОСЫ С МОКРЫМ РОТОРОМ И ЭЛЕКТРОННЫМ УПРАВЛЕНИЕМ ДЛЯ СИСТЕМ ОТОПЛЕНИЯ И КОНДИЦИОНИРОВАНИЯ ВОЗДУХА - ОДИНАРНЫЕ, ФЛАНЦЕВЫЕ

Диапазон температуры перекачиваемой жидкости: от -10 °C до +120 °C - Максимальное рабочее давление: 10 бар (1000 кПа)

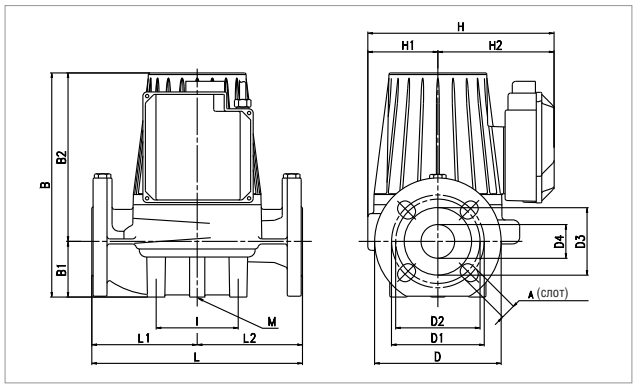

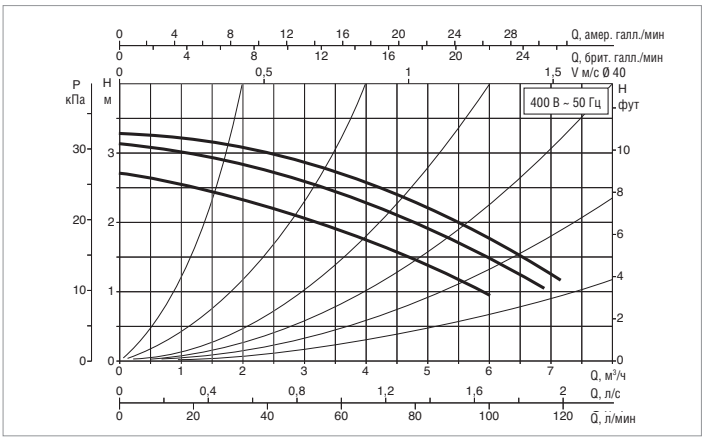

Кривые производительности основаны на значениях кинематической вязкости = 1 мм²/с и плотности, равной 1000 кг/м³. Погрешность кривых соответствует ISO 9906.

МОДЕЛЬ	МЕЖОСЕВОЕ РАССТОЯНИЕ мм	ФЛАНЦЫ НА ЗАКАЗ	ЭЛЕКТРИЧЕСКИЕ ХАРАКТЕРИСТИКИ					МИН. ДАВЛЕНИЕ ВСАСЫВАНИЯ				
			ВХОД ПИТАНИЯ 50 Гц	СКОРОСТЬ	ОБ. 1/мин	P1 МАКС. Вт	In A	t°	75°	90°	110°	120°
BMH 30/250.40 T	250	DN 40 - PN 10	3x230 В ~	2	1340	100	0,48	м вод. ст.	0,9	4	–	18
				1	1260	88	0,39					
			3x400 В ~	3	1440	192	0,78					
				2	1430	155	0,58					
				1	1260	88	0,23					

МОДЕЛЬ	L	L1	L2	A	B	B1	B2	D	D1	D2	D3	D4	I	I1	I2	I3	M	H	H1	H2	ВЕС кг
BMH 30/250.40 T	250	125	125	18	266	66	200	150	110	100	80	40	100	–	–	–	M10	221	83	138	17,5

BPH 60/250.40 M - ЦИРКУЛЯЦИОННЫЕ НАСОСЫ С МОКРЫМ РОТОРОМ И ЭЛЕКТРОННЫМ УПРАВЛЕНИЕМ ДЛЯ СИСТЕМ ОТОПЛЕНИЯ И КОНДИЦИОНИРОВАНИЯ ВОЗДУХА - ОДИНАРНЫЕ, ФЛАНЦЕВЫЕ

Диапазон температуры перекачиваемой жидкости: от -10 °C до +110 °C - Максимальное рабочее давление: 10 бар (1000 кПа)

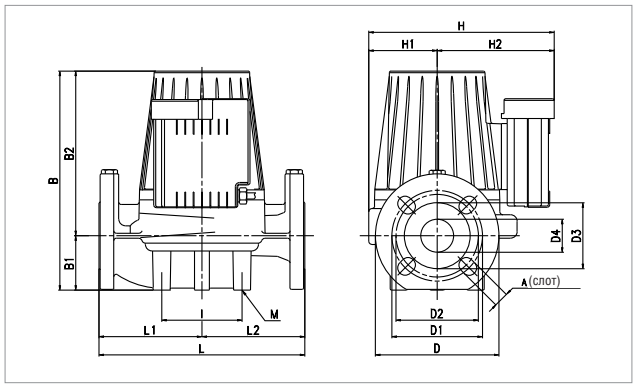

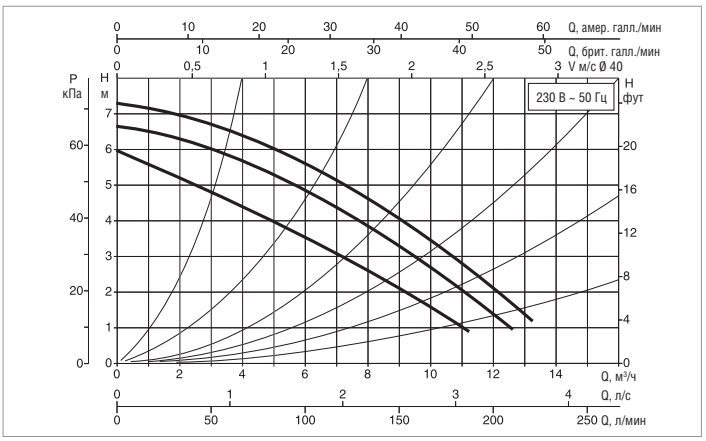

Кривые производительности основаны на значениях кинематической вязкости = 1 мм²/с и плотности, равной 1000 кг/м³. Погрешность кривых соответствует ISO 9906.

МОДЕЛЬ	МЕЖОСЕВОЕ РАССТОЯНИЕ мм	ФЛАНЦЫ НА ЗАКАЗ	ЭЛЕКТРИЧЕСКИЕ ХАРАКТЕРИСТИКИ					МИН. ДАВЛЕНИЕ ВСАСЫВАНИЯ				
			ВХОД ПИТАНИЯ 50 Гц	СКОРОСТЬ	ОБ. 1/мин	P1 МАКС. Вт	In A	t°	75°	90°	110°	120°
BPH 60/250.40 M	250	DN 40 - PN 10	–	–	–	–	–	м вод. ст.	1,6	4	14	–
			1x230 В ~	3	2830	316	1,43					
				2	2750	309	1,53					
				1	2410	292	1,51					

МОДЕЛЬ	L	L1	L2	A	B	B1	B2	D	D1	D2	D3	D4	I	I1	I2	I3	M	H	H1	H2	ВЕС кг
BPH 60/250.40 M	250	125	125	18	266	66	200	150	110	100	80	40	100	–	–	–	M10	221	83	138	17,5

Компания DAB PUMPS оставляет за собой право вносить изменения без предварительного уведомления.

BPH 60/250.40 T - ЦИРКУЛЯЦИОННЫЕ НАСОСЫ С МОКРЫМ РОТОРОМ ДЛЯ СИСТЕМ ОТОПЛЕНИЯ И КОНДИЦИОНИРОВАНИЯ ВОЗДУХА - ОДИНАРНЫЕ, ФЛАНЦЕВЫЕ

Диапазон температуры перекачиваемой жидкости: от -10 °C до +120 °C - Максимальное рабочее давление: 10 бар (1000 кПа)

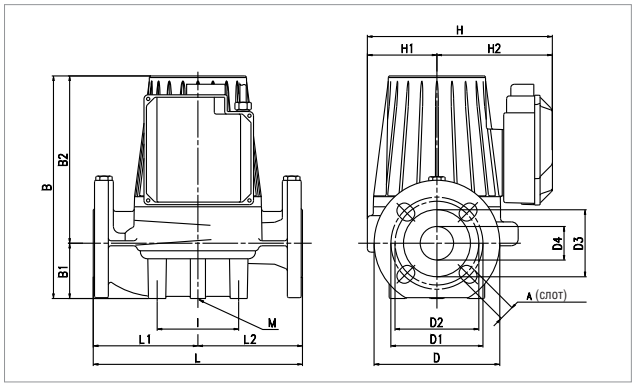

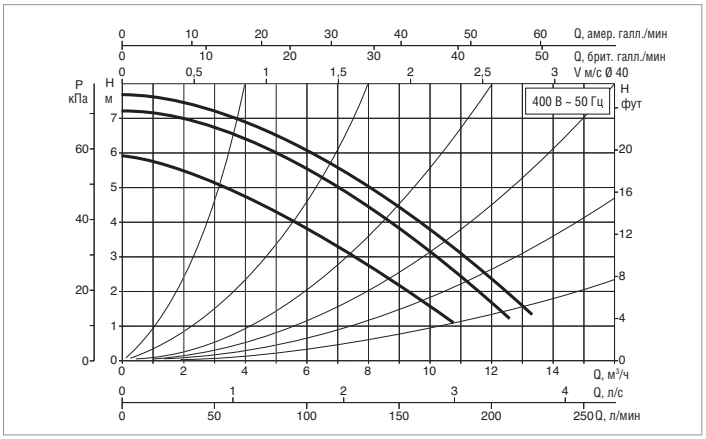

Кривые производительности основаны на значениях кинематической вязкости = 1 мм²/с и плотности, равной 1000 кг/м³. Погрешность кривых соответствует ISO 9906.

МОДЕЛЬ	МЕЖОСЕВОЕ РАССТОЯНИЕ мм	ФЛАНЦЫ НА ЗАКАЗ	ЭЛЕКТРИЧЕСКИЕ ХАРАКТЕРИСТИКИ					МИН. ДАВЛЕНИЕ ВСАСЫВАНИЯ				
			ВХОД ПИТАНИЯ 50 Гц	СКОРОСТЬ	ОБ. 1/мин	P1 МАКС. Вт	In A	t°	75°	90°	110°	120°
BPH 60/250.40 T	250	DN 40 - PN 10	3x230 В ~	2	2570	253	0,81	м вод. ст.	1,6	4	–	19
				1	2420	229	0,72					
			3x400 В ~	3	2850	348	0,99					
				2	2810	316	0,75					
				1	2430	232	0,42					

МОДЕЛЬ	L	L1	L2	A	B	B1	B2	D	D1	D2	D3	D4	I	I1	I2	I3	M	H	H1	H2	ВЕС кг
BPH 60/250.40 T	250	125	125	18	266	66	200	150	110	100	80	40	100	–	–	–	M10	221	83	138	17,5

BPH 120/250.40 M - ЦИРКУЛЯЦИОННЫЕ НАСОСЫ С МОКРЫМ РОТОРОМ ДЛЯ СИСТЕМ ОТОПЛЕНИЯ И КОНДИЦИОНИРОВАНИЯ ВОЗДУХА - ОДИНАРНЫЕ, ФЛАНЦЕВЫЕ

Диапазон температуры перекачиваемой жидкости: от -10 °C до +110 °C - Максимальное рабочее давление: 10 бар (1000 кПа)

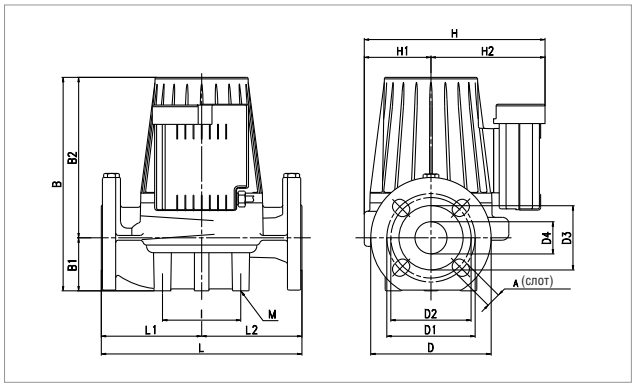

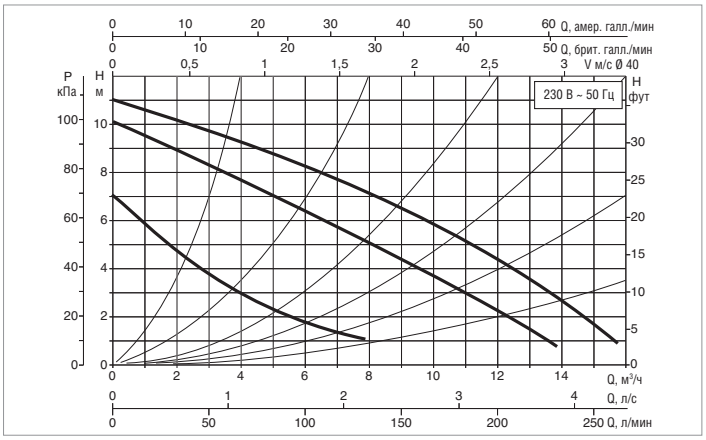

Кривые производительности основаны на значениях кинематической вязкости = 1 мм²/с и плотности, равной 1000 кг/м³. Погрешность кривых соответствует ISO 9906.

МОДЕЛЬ	МЕЖОСЕВОЕ РАССТОЯНИЕ мм	ФЛАНЦЫ НА ЗАКАЗ	ЭЛЕКТРИЧЕСКИЕ ХАРАКТЕРИСТИКИ					МИН. ДАВЛЕНИЕ ВСАСЫВАНИЯ				
			ВХОД ПИТАНИЯ 50 Гц	СКОРОСТЬ	ОБ. 1/мин	P1 МАКС. Вт	In A	t°	75°	90°	110°	120°
BPH 120/250.40 M	250	DN 40 - PN 10	–	–	–	–	–	м вод. ст.	6	9	18	–
			1x230 В ~	3	2650	510	2,24					
				2	2320	498	2,35					
				1	1520	376	1,96					

МОДЕЛЬ	L	L1	L2	A	B	B1	B2	D	D1	D2	D3	D4	I	I1	I2	I3	M	H	H1	H2	ВЕС кг
BPH 120/250.40 M	250	125	125	18	266	66	200	150	110	100	80	40	100	–	–	–	M10	221	83	138	17,5

Компания DAB PUMPS оставляет за собой право вносить изменения без предварительного уведомления.

BPH 120/250.40 T - ЦИРКУЛЯЦИОННЫЕ НАСОСЫ С МОКРЫМ РОТОРОМ ДЛЯ СИСТЕМ ОТОПЛЕНИЯ И КОНДИЦИОНИРОВАНИЯ ВОЗДУХА - ОДИНАРНЫЕ, ФЛАНЦЕВЫЕ

Диапазон температуры перекачиваемой жидкости: от -10 °C до +120 °C - Максимальное рабочее давление: 10 бар (1000 кПа)

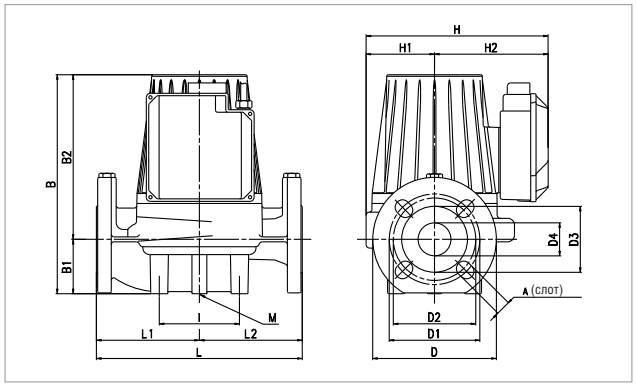

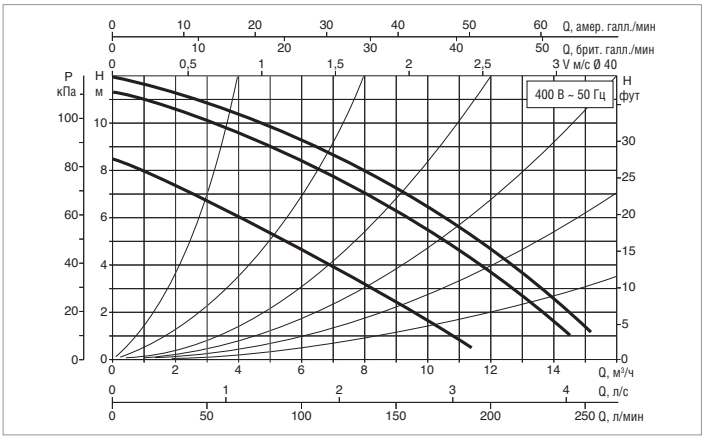

Кривые производительности основаны на значениях кинематической вязкости = 1 мм²/с и плотности, равной 1000 кг/м³. Погрешность кривых соответствует ISO 9906.

МОДЕЛЬ	МЕЖОСЕВОЕ РАССТОЯНИЕ мм	ФЛАНЦЫ НА ЗАКАЗ	ЭЛЕКТРИЧЕСКИЕ ХАРАКТЕРИСТИКИ					МИН. ДАВЛЕНИЕ ВСАСЫВАНИЯ				
			ВХОД ПИТАНИЯ 50 Гц	СКОРОСТЬ	ОБ. 1/мин	P1 МАКС. Вт	In A	t°	75°	90°	110°	120°
BPH 120/250.40 T	250	DN 40 - PN 10	3x230 В ~	2	2300	395	1,2	м вод. ст.	6	9	–	23
				1	2070	340	1,07					
			3x400 В ~	3	2780	536	1,16					
				2	2710	499	0,98					
				1	2080	339	0,62					

МОДЕЛЬ	L	L1	L2	A	B	B1	B2	D	D1	D2	D3	D4	I	I1	I2	I3	M	H	H1	H2	ВЕС кг
BPH 120/250.40 T	250	125	125	18	266	66	200	150	110	100	80	40	100	–	–	–	M10	221	83	138	17,5

BMH 30/280.50 T - ЦИРКУЛЯЦИОННЫЕ НАСОСЫ С МОКРЫМ РОТОРОМ ДЛЯ СИСТЕМ ОТОПЛЕНИЯ И КОНДИЦИОНИРОВАНИЯ ВОЗДУХА - ОДИНАРНЫЕ, ФЛАНЦЕВЫЕ

Диапазон температуры перекачиваемой жидкости: от -10 °C до +120 °C - Максимальное рабочее давление: 10 бар (1000 кПа)

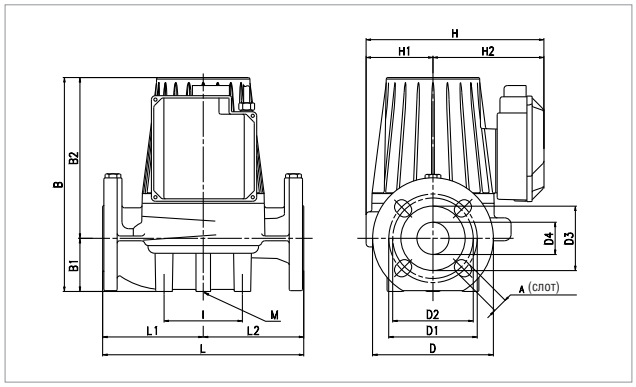

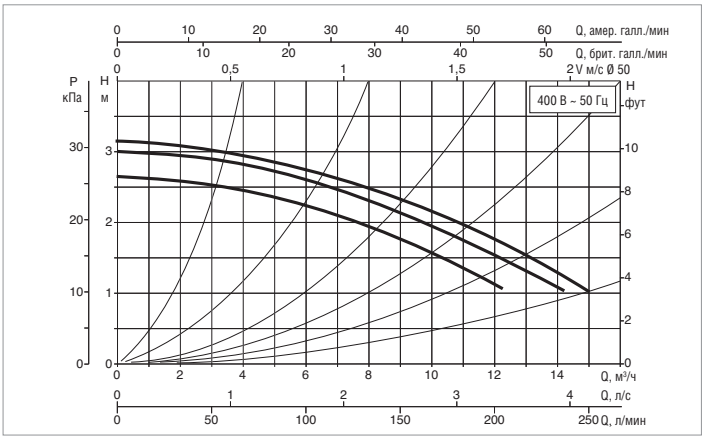

Кривые производительности основаны на значениях кинематической вязкости = 1 мм²/с и плотности, равной 1000 кг/м³. Погрешность кривых соответствует ISO 9906.

МОДЕЛЬ	МЕЖОСЕВОЕ РАССТОЯНИЕ мм	ФЛАНЦЫ НА ЗАКАЗ	ЭЛЕКТРИЧЕСКИЕ ХАРАКТЕРИСТИКИ					МИН. ДАВЛЕНИЕ ВСАСЫВАНИЯ				
			ВХОД ПИТАНИЯ 50 Гц	СКОРОСТЬ	ОБ. 1/мин	P1 МАКС. Вт	In A	t°	75°	90°	110°	120°
BMH 30/280.50 T	280	DN 50 - PN 10	3x230 В ~	2	1390	148	0,7	м вод. ст.	0,9	4	–	18
				1	1340	134	0,55					
			3x400 В ~	3	1460	255	1,12					
				2	1450	216	0,83					
				1	1350	131	0,32					

МОДЕЛЬ	L	L1	L2	A	B	B1	B2	D	D1	D2	D3	D4	I	I1	I2	I3	M	H	H1	H2	ВЕС кг
BMH 30/280.50 T	280	140	140	18	312	73	239	165	125	110	90	50	100	–	–	–	M10	254	96	158	24

Компания DAB PUMPS оставляет за собой право вносить изменения без предварительного уведомления.

BMH 60/280.50 T - ЦИРКУЛЯЦИОННЫЕ НАСОСЫ С МОКРЫМ РОТОРОМ ДЛЯ СИСТЕМ ОТОПЛЕНИЯ И КОНДИЦИОНИРОВАНИЯ ВОЗДУХА - ОДИНАРНЫЕ, ФЛАНЦЕВЫЕ

Диапазон температуры перекачиваемой жидкости: от -10 °C до +120 °C - Максимальное рабочее давление: 10 бар (1000 кПа)

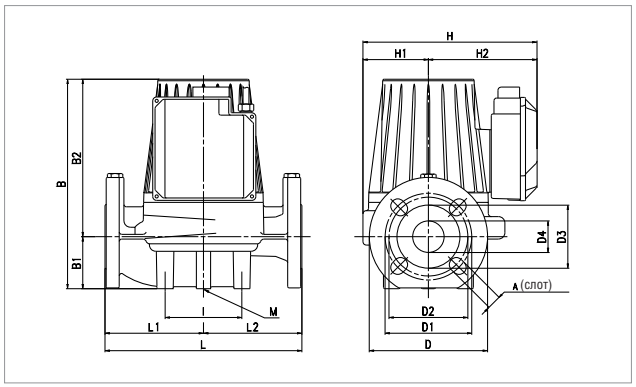

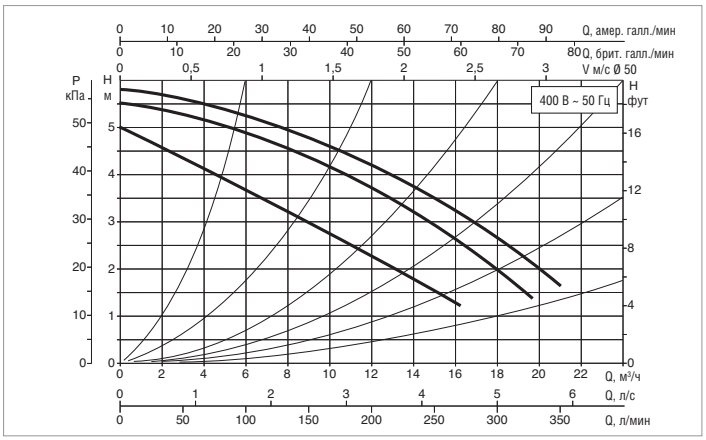

Кривые производительности основаны на значениях кинематической вязкости = 1 мм²/с и плотности, равной 1000 кг/м³. Погрешность кривых соответствует ISO 9906.

МОДЕЛЬ	МЕЖОСЕВОЕ РАССТОЯНИЕ мм	ФЛАНЦЫ НА ЗАКАЗ	ЭЛЕКТРИЧЕСКИЕ ХАРАКТЕРИСТИКИ					МИН. ДАВЛЕНИЕ ВСАСЫВАНИЯ				
			ВХОД ПИТАНИЯ 50 Гц	СКОРОСТЬ	ОБ. 1/мин	P1 МАКС. Вт	In A	t°	75°	90°	110°	120°
BMH 60/280.50 T	280	DN 50 - PN 10	3x230 В ~	2	1210	272	0,94	м вод. ст.	4	7,5	–	21
				1	1120	240	0,8					
			3x400 В ~	3	1400	410	1,2					
				2	1360	367	0,95					
				1	1130	235	0,46					

МОДЕЛЬ	L	L1	L2	A	B	B1	B2	D	D1	D2	D3	D4	I	I1	I2	I3	M	H	H1	H2	ВЕС кг
BMH 60/280.50 T	280	140	140	18	312	73	239	165	125	110	90	50	100	–	–	–	M10	254	96	158	24

BPH 60/280.50 M - ЦИРКУЛЯЦИОННЫЕ НАСОСЫ С МОКРЫМ РОТОРОМ ДЛЯ СИСТЕМ ОТОПЛЕНИЯ И КОНДИЦИОНИРОВАНИЯ ВОЗДУХА - ОДИНАРНЫЕ, ФЛАНЦЕВЫЕ

Диапазон температуры перекачиваемой жидкости: от -10 °C до +110 °C - Максимальное рабочее давление: 10 бар (1000 кПа)

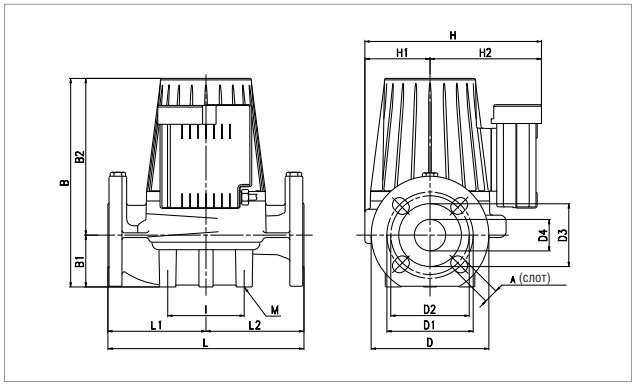

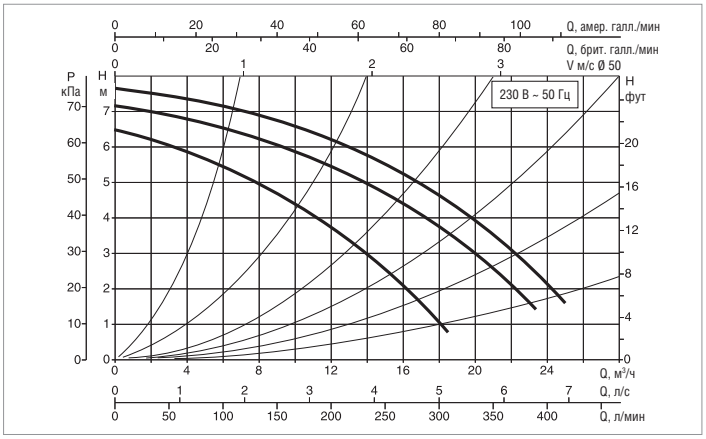

Кривые производительности основаны на значениях кинематической вязкости = 1 мм²/с и плотности, равной 1000 кг/м³. Погрешность кривых соответствует ISO 9906.

МОДЕЛЬ	МЕЖОСЕВОЕ РАССТОЯНИЕ мм	ФЛАНЦЫ НА ЗАКАЗ	ЭЛЕКТРИЧЕСКИЕ ХАРАКТЕРИСТИКИ					МИН. ДАВЛЕНИЕ ВСАСЫВАНИЯ				
			ВХОД ПИТАНИЯ 50 Гц	СКОРОСТЬ	ОБ. 1/мин	P1 МАКС. Вт	In A	t°	75°	90°	110°	120°
BPH 60/280.50 M	280	DN 50 - PN 10	–	–	–	–	–	м вод. ст.	1,6	6	14	–
			1x230 В ~	3	2840	595	2,79					
				2	2730	540	2,45					
				1	2200	506	2,58					

МОДЕЛЬ	L	L1	L2	A	B	B1	B2	D	D1	D2	D3	D4	I	I1	I2	I3	M	H	H1	H2	ВЕС кг
BPH 60/280.50 M	280	140	140	18	312	73	239	165	125	110	90	50	100	–	–	–	M10	254	156	158	24

Компания DAB PUMPS оставляет за собой право вносить изменения без предварительного уведомления.

BPH 60/280.50 T - ЦИРКУЛЯЦИОННЫЕ НАСОСЫ С МОКРЫМ РОТОРОМ ДЛЯ СИСТЕМ ОТОПЛЕНИЯ И КОНДИЦИОНИРОВАНИЯ ВОЗДУХА - ОДИНАРНЫЕ, ФЛАНЦЕВЫЕ

Диапазон температуры перекачиваемой жидкости: от -10 °C до +120 °C - Максимальное рабочее давление: 10 бар (1000 кПа)

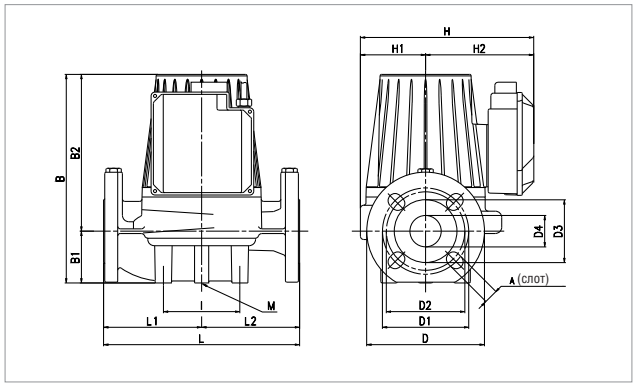

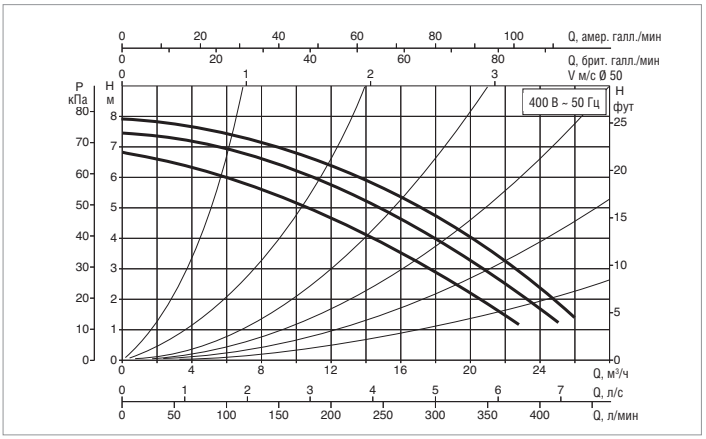

Кривые производительности основаны на значениях кинематической вязкости = 1 мм²/с и плотности, равной 1000 кг/м³. Погрешность кривых соответствует ISO 9906.

МОДЕЛЬ	МЕЖОСЕВОЕ РАССТОЯНИЕ мм	ФЛАНЦЫ НА ЗАКАЗ	ЭЛЕКТРИЧЕСКИЕ ХАРАКТЕРИСТИКИ					МИН. ДАВЛЕНИЕ ВСАСЫВАНИЯ				
			ВХОД ПИТАНИЯ 50 Гц	СКОРОСТЬ	ОБ. 1/мин	P1 МАКС. Вт	In A	t°	75°	90°	110°	120°
BPH 60/280.50 T	280	DN 50 - PN 10	3x230 В ~	2	2670	464	1,35	м вод. ст.	1,6	6	–	19
				1	2570	432	1,23					
			3x400 В ~	3	2890	589	1,31					
				2	2860	546	1,1					
				1	2570	423	0,71					

МОДЕЛЬ	L	L1	L2	A	B	B1	B2	D	D1	D2	D3	D4	I	I1	I2	I3	M	H	H1	H2	ВЕС кг
BPH 60/280.50 T	280	140	140	18	312	73	239	165	125	110	90	50	100	–	–	–	M10	254	156	158	24

BPH 120/280.50 M - ЦИРКУЛЯЦИОННЫЕ НАСОСЫ С МОКРЫМ РОТОРОМ ДЛЯ СИСТЕМ ОТОПЛЕНИЯ И КОНДИЦИОНИРОВАНИЯ ВОЗДУХА - ОДИНАРНЫЕ, ФЛАНЦЕВЫЕ

Диапазон температуры перекачиваемой жидкости: от -10 °C до +90°C - Максимальное рабочее давление: 10 бар (1000 кПа)

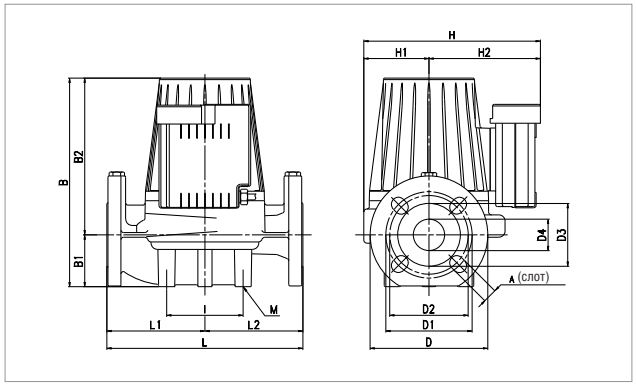

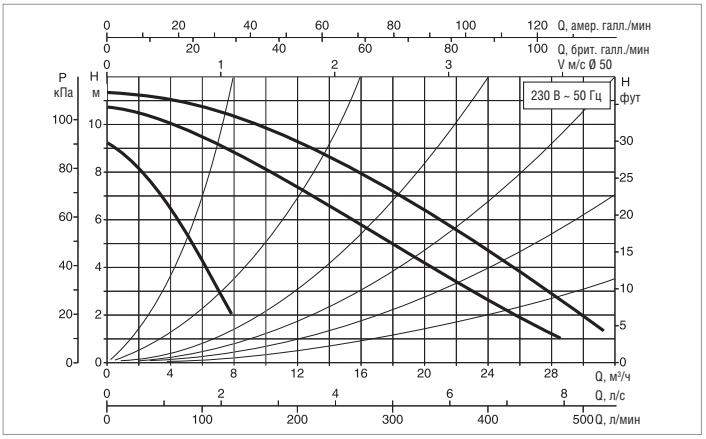

Кривые производительности основаны на значениях кинематической вязкости = 1 мм²/с и плотности, равной 1000 кг/м³. Погрешность кривых соответствует ISO 9906.

МОДЕЛЬ	МЕЖОСЕВОЕ РАССТОЯНИЕ мм	ФЛАНЦЫ НА ЗАКАЗ	ЭЛЕКТРИЧЕСКИЕ ХАРАКТЕРИСТИКИ					МИН. ДАВЛЕНИЕ ВСАСЫВАНИЯ				
			ВХОД ПИТАНИЯ 50 Гц	СКОРОСТЬ	ОБ. 1/мин	P1 МАКС. Вт	In A	t°	75°	90°	110°	120°
BPH 120/280.50 M	280	DN 50 - PN 10	–	–	–	–	–	м вод. ст.	2	5	–	20
			1x230 В ~	3	2690	870	3,97					
				2	2360	800	3,69					
				1	1340	590	3,12					

МОДЕЛЬ	L	L1	L2	A	B	B1	B2	D	D1	D2	D3	D4	I	I1	I2	I3	M	H	H1	H2	ВЕС кг
BPH 120/280.50 M	280	140	140	18	312	73	239	165	125	110	90	50	100	–	–	–	M10	254	96	158	24

Компания DAB PUMPS оставляет за собой право вносить изменения без предварительного уведомления.

BPH 120/280.50 T - ЦИРКУЛЯЦИОННЫЕ НАСОСЫ С МОКРЫМ РОТОРОМ ДЛЯ СИСТЕМ ОТОПЛЕНИЯ И КОНДИЦИОНИРОВАНИЯ ВОЗДУХА - ОДИНАРНЫЕ, ФЛАНЦЕВЫЕ

Диапазон температуры перекачиваемой жидкости: от -10 °C до +120 °C - Максимальное рабочее давление: 10 бар (1000 кПа)

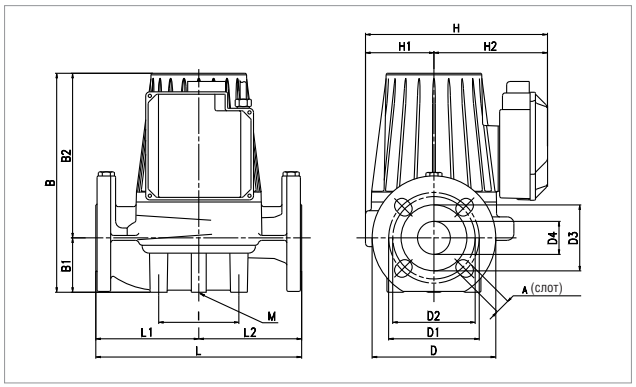

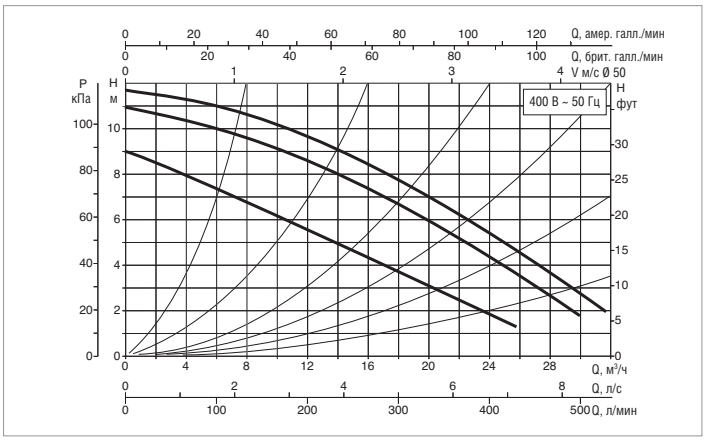

Кривые производительности основаны на значениях кинематической вязкости = 1 мм²/с и плотности, равной 1000 кг/м³. Погрешность кривых соответствует ISO 9906.

МОДЕЛЬ	МЕЖОСЕВОЕ РАССТОЯНИЕ мм	ФЛАНЦЫ НА ЗАКАЗ	ЭЛЕКТРИЧЕСКИЕ ХАРАКТЕРИСТИКИ					МИН. ДАВЛЕНИЕ ВСАСЫВАНИЯ				
			ВХОД ПИТАНИЯ 50 Гц	СКОРОСТЬ	ОБ. 1/мин	P1 МАКС. Вт	In A	t°	75°	90°	110°	120°
BPH 120/280.50 T	280	DN 50 - PN 10	3x230 В ~	2	2430	683	1,95	м вод. ст.	2	5	–	20
				1	2240	605	1,75					
			3x400 В ~	3	2810	898	1,67					
				2	2740	840	1,47					
				1	2260	603	1					

МОДЕЛЬ	L	L1	L2	A	B	B1	B2	D	D1	D2	D3	D4	I	I1	I2	I3	M	H	H1	H2	ВЕС кг
BPH 120/280.50 T	280	140	140	18	312	73	239	165	125	110	90	50	100	–	–	–	M10	254	96	158	26

BPH 150/280.50 T - ЦИРКУЛЯЦИОННЫЕ НАСОСЫ С МОКРЫМ РОТОРОМ ДЛЯ СИСТЕМ ОТОПЛЕНИЯ И КОНДИЦИОНИРОВАНИЯ ВОЗДУХА - ОДИНАРНЫЕ, ФЛАНЦЕВЫЕ

Диапазон температуры перекачиваемой жидкости: от -10 °C до +110 °C - Максимальное рабочее давление: 10 бар (1000 кПа)

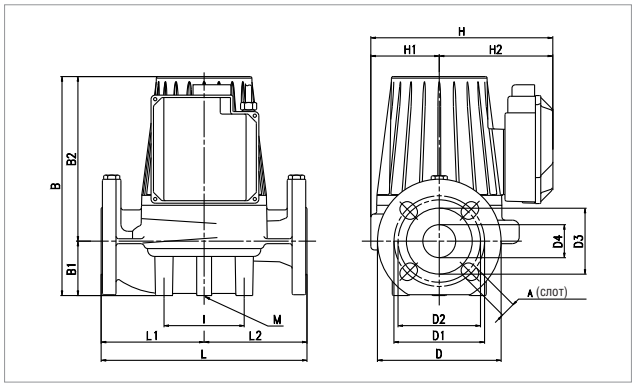

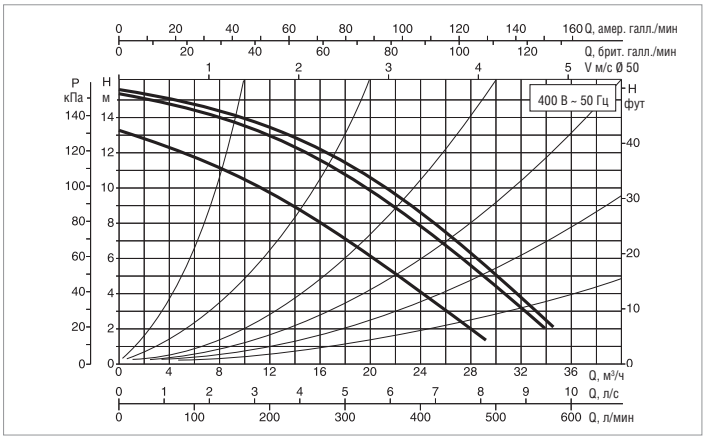

Кривые производительности основаны на значениях кинематической вязкости = 1 мм²/с и плотности, равной 1000 кг/м³. Погрешность кривых соответствует ISO 9906.

МОДЕЛЬ	МЕЖОСЕВОЕ РАССТОЯНИЕ мм	ФЛАНЦЫ НА ЗАКАЗ	ЭЛЕКТРИЧЕСКИЕ ХАРАКТЕРИСТИКИ					МИН. ДАВЛЕНИЕ ВСАСЫВАНИЯ				
			ВХОД ПИТАНИЯ 50 Гц	СКОРОСТЬ	ОБ. 1/мин	P1 МАКС. Вт	In A	t°	75°	90°	110°	120°
BPH 150/280.50 T	280	DN 50 - PN 10	3x230 В ~	2	2553	1130	3,22	м вод. ст.	2	5	–	20
				1	2420	1032	3					
			3x400 В ~	3	2850	1470	2,9					
				2	2802	1360	2,5					
				1	2425	1030	1,7					

МОДЕЛЬ	L	L1	L2	A	B	B1	B2	D	D1	D2	D3	D4	I	I1	I2	I3	M	H	H1	H2	ВЕС кг
BPH 150/280.50 T	280	140	140	18	362	73	289	165	125	110	90	50	100	–	–	–	M10	254	96	158	26

Компания DAB PUMPS оставляет за собой право вносить изменения без предварительного уведомления.

BPH 180/280.50 T - ЦИРКУЛЯЦИОННЫЕ НАСОСЫ С МОКРЫМ РОТОРОМ ДЛЯ СИСТЕМ ОТОПЛЕНИЯ И КОНДИЦИОНИРОВАНИЯ ВОЗДУХА - ОДИНАРНЫЕ, ФЛАНЦЕВЫЕ

Диапазон температуры перекачиваемой жидкости: от -10 °C до +120 °C - Максимальное рабочее давление: 10 бар (1000 кПа)

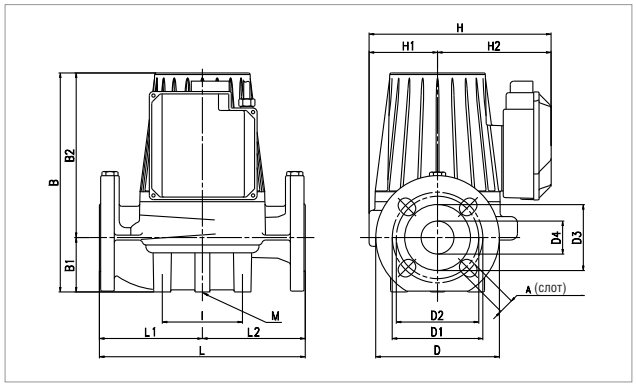

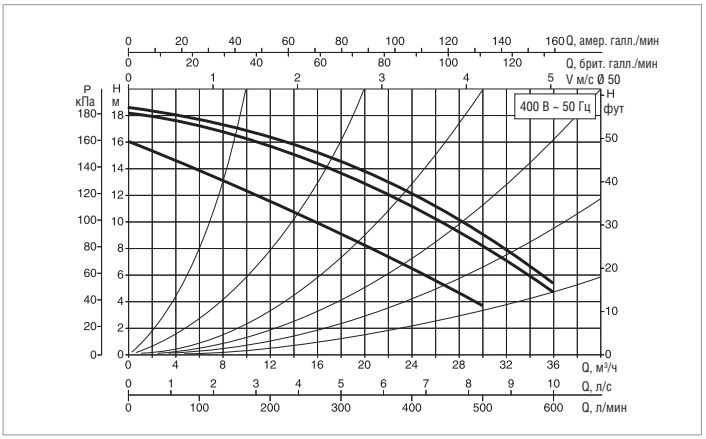

Кривые производительности основаны на значениях кинематической вязкости = 1 мм²/с и плотности, равной 1000 кг/м³. Погрешность кривых соответствует ISO 9906.

МОДЕЛЬ	МЕЖОСЕВОЕ РАССТОЯНИЕ мм	ФЛАНЦЫ НА ЗАКАЗ	ЭЛЕКТРИЧЕСКИЕ ХАРАКТЕРИСТИКИ					МИН. ДАВЛЕНИЕ ВСАСЫВАНИЯ				
			ВХОД ПИТАНИЯ 50 Гц	СКОРОСТЬ	ОБ. 1/мин	P1 МАКС. Вт	In A	t°	75°	90°	110°	120°
BPH 180/280.50 T	280	DN 50 - PN 10	3x230 В ~	2	2520	1230	3,5	м вод. ст.	2	5	–	20
				1	2340	1120	3,2					
			3x400 В ~	3	2830	1630	3					
				2	2780	1540	2,70					
				1	2360	1130	1,85					

МОДЕЛЬ	L	L1	L2	A	B	B1	B2	D	D1	D2	D3	D4	I	I1	I2	I3	M	H	H1	H2	ВЕС кг
BPH 180/280.50 T	280	140	140	18	362	73	289	165	125	110	90	50	100	–	–	–	M10	254	96	158	26

BMH 30/340.65 T - ЦИРКУЛЯЦИОННЫЕ НАСОСЫ С МОКРЫМ РОТОРОМ ДЛЯ СИСТЕМ ОТОПЛЕНИЯ И КОНДИЦИОНИРОВАНИЯ ВОЗДУХА - ОДИНАРНЫЕ, ФЛАНЦЕВЫЕ

Диапазон температуры перекачиваемой жидкости: от -10 °C до +120 °C - Максимальное рабочее давление: 10 бар (1000 кПа)

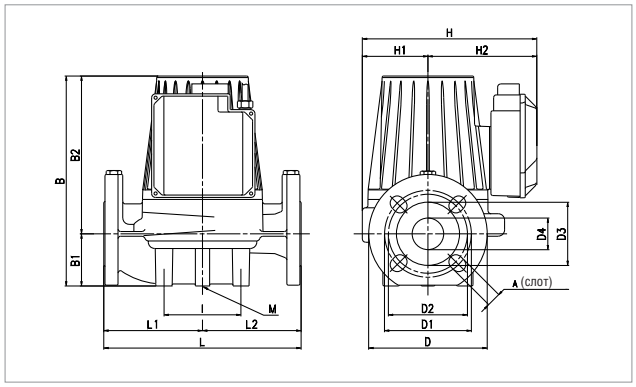

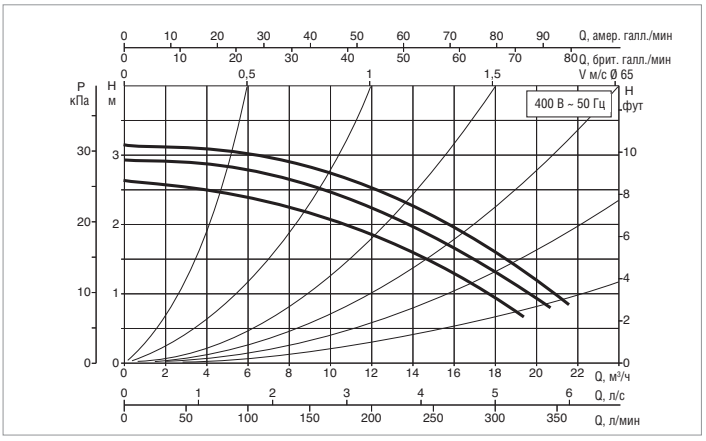

Кривые производительности основаны на значениях кинематической вязкости = 1 мм²/с и плотности, равной 1000 кг/м³. Погрешность кривых соответствует ISO 9906.

МОДЕЛЬ	МЕЖОСЕВОЕ РАССТОЯНИЕ мм	ФЛАНЦЫ НА ЗАКАЗ	ЭЛЕКТРИЧЕСКИЕ ХАРАКТЕРИСТИКИ					МИН. ДАВЛЕНИЕ ВСАСЫВАНИЯ				
			ВХОД ПИТАНИЯ 50 Гц	СКОРОСТЬ	ОБ. 1/мин	P1 МАКС. Вт	In A	t°	75°	90°	110°	120°
BMH 30/340.65 T	340	DN 65 - PN 10	3x230 В ~	2	1360	170	0,73	м вод. ст.	4	7,5	–	21
				1	1310	154	0,60					
			3x400 В ~	3	1450	270	1,12					
				2	1430	233	0,84					
				1	1310	150	0,35					

МОДЕЛЬ	L	L1	L2	A	B	B1	B2	D	D1	D2	D3	D4	I	I1	I2	I3	M	H	H1	H2	ВЕС кг
BMH 30/340.65 T	340	170	170	18	334	82	252	185	145	130	110	65	100	–	–	–	M12	259	100	159	27,5

Компания DAB PUMPS оставляет за собой право вносить изменения без предварительного уведомления.

BMH 60/340.65 T - ЦИРКУЛЯЦИОННЫЕ НАСОСЫ С МОКРЫМ РОТОРОМ ДЛЯ СИСТЕМ ОТОПЛЕНИЯ И КОНДИЦИОНИРОВАНИЯ ВОЗДУХА - ОДИНАРНЫЕ, ФЛАНЦЕВЫЕ

Диапазон температуры перекачиваемой жидкости: от -10 °C до +120 °C - Максимальное рабочее давление: 10 бар (1000 кПа)

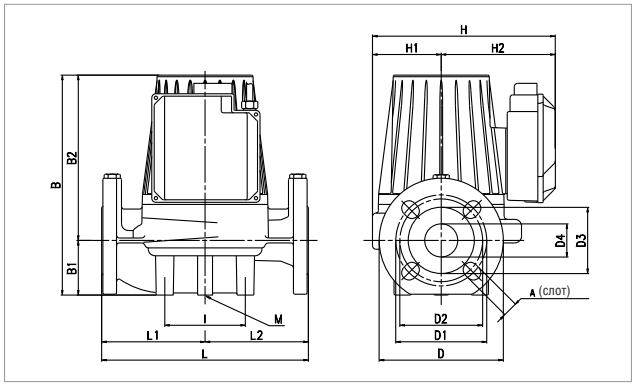

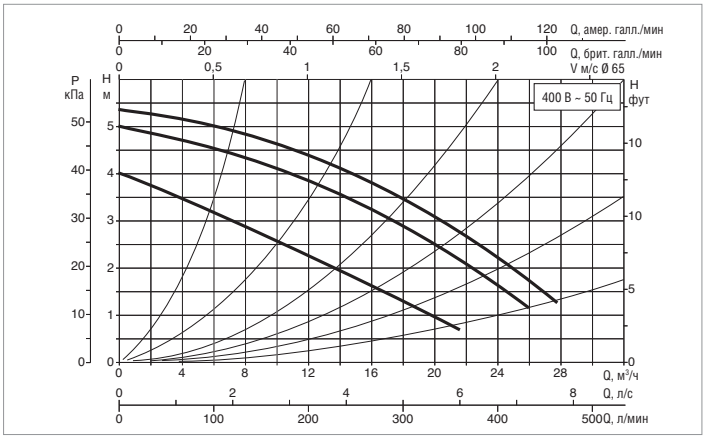

Кривые производительности основаны на значениях кинематической вязкости = 1 мм²/с и плотности, равной 1000 кг/м³. Погрешность кривых соответствует ISO 9906.

МОДЕЛЬ	МЕЖОСЕВОЕ РАССТОЯНИЕ мм	ФЛАНЦЫ НА ЗАКАЗ	ЭЛЕКТРИЧЕСКИЕ ХАРАКТЕРИСТИКИ					МИН. ДАВЛЕНИЕ ВСАСЫВАНИЯ				
			ВХОД ПИТАНИЯ 50 Гц	СКОРОСТЬ	ОБ. 1/мин	P1 МАКС. Вт	In A	t°	75°	90°	110°	120°
BMH 60/340.65 T	340	DN 65 - PN 10	3x230 В ~	2	1170	295	1	м вод. ст.	4	7,5	–	21
				1	1070	257	0,85					
			3x400 В ~	3	1380	445	1,2					
				2	1350	403	0,97					
				1	1090	255	0,49					

МОДЕЛЬ	L	L1	L2	A	B	B1	B2	D	D1	D2	D3	D4	I	I1	I2	I3	M	H	H1	H2	ВЕС кг
BMH 60/340.65 T	340	170	170	18	334	82	252	185	145	130	110	65	100	–	–	–	M12	259	100	159	27,5

BPH 60/340.65 M - ЦИРКУЛЯЦИОННЫЕ НАСОСЫ С МОКРЫМ РОТОРОМ ДЛЯ СИСТЕМ ОТОПЛЕНИЯ И КОНДИЦИОНИРОВАНИЯ ВОЗДУХА - ОДИНАРНЫЕ, ФЛАНЦЕВЫЕ

Диапазон температуры перекачиваемой жидкости: от -10 °C до +110 °C - Максимальное рабочее давление: 10 бар (1000 кПа)

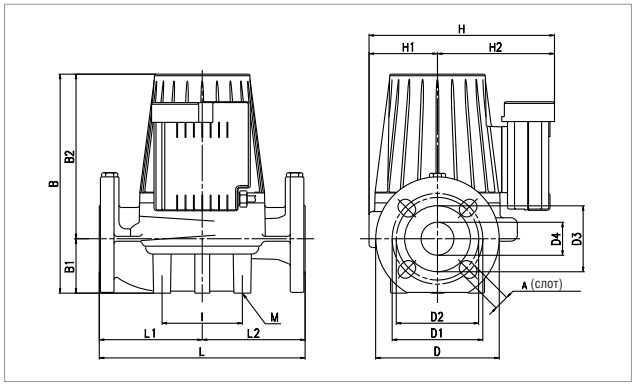

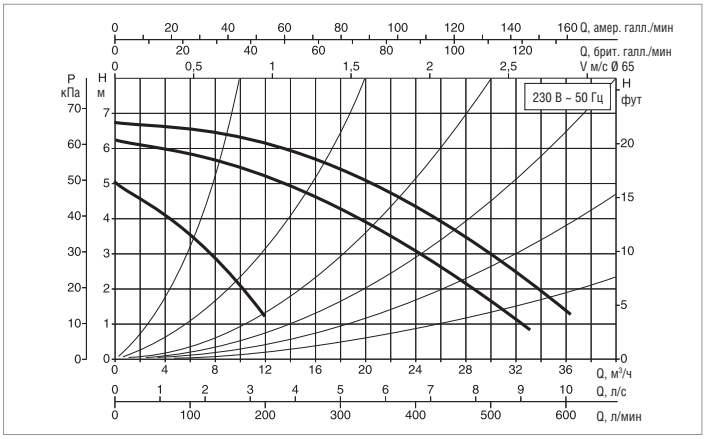

Кривые производительности основаны на значениях кинематической вязкости = 1 мм²/с и плотности, равной 1000 кг/м³. Погрешность кривых соответствует ISO 9906.

МОДЕЛЬ	МЕЖОСЕВОЕ РАССТОЯНИЕ мм	ФЛАНЦЫ НА ЗАКАЗ	ЭЛЕКТРИЧЕСКИЕ ХАРАКТЕРИСТИКИ					МИН. ДАВЛЕНИЕ ВСАСЫВАНИЯ				
			ВХОД ПИТАНИЯ 50 Гц	СКОРОСТЬ	ОБ. 1/мин	P1 МАКС. Вт	In A	t°	75°	90°	110°	120°
BPH 60/340.65 M	340	DN 65 - PN 10	–	–	–	–	–	м вод. ст.	1	4	13	–
			1x230 В ~	3	2780	735	3,37					
				2	2580	685	3,13					
				1	1460	564	3,12					

МОДЕЛЬ	L	L1	L2	A	B	B1	B2	D	D1	D2	D3	D4	I	I1	I2	I3	M	H	H1	H2	ВЕС кг
BPH 60/340.65 M	340	170	170	18	334	82	252	185	145	130	110	65	100	–	–	–	M12	259	100	159	27,5

BPH 60/340.65 T - ЦИРКУЛЯЦИОННЫЕ НАСОСЫ С МОКРЫМ РОТОРОМ ДЛЯ СИСТЕМ ОТОПЛЕНИЯ И КОНДИЦИОНИРОВАНИЯ ВОЗДУХА - ОДИНАРНЫЕ, ФЛАНЦЕВЫЕ

Диапазон температуры перекачиваемой жидкости: от -10 °C до +120 °C - Максимальное рабочее давление: 10 бар (1000 кПа)

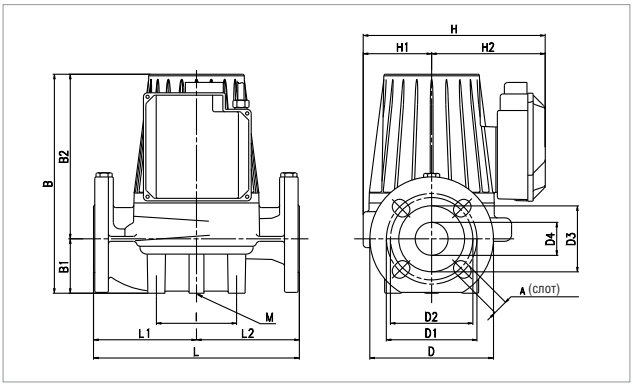

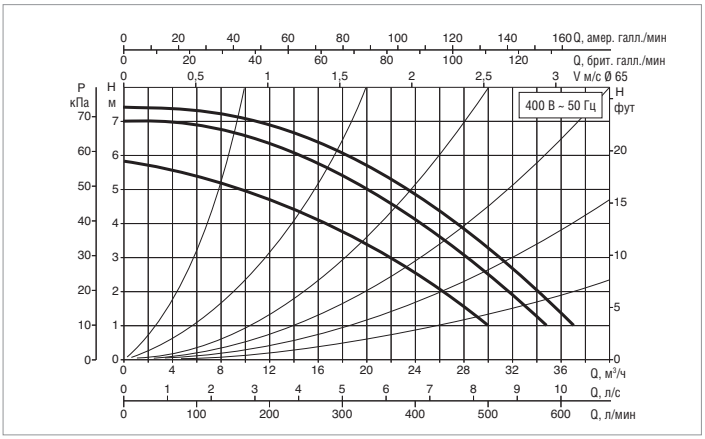

Кривые производительности основаны на значениях кинематической вязкости = 1 мм²/с и плотности, равной 1000 кг/м³. Погрешность кривых соответствует ISO 9906.

МОДЕЛЬ	МЕЖОСЕВОЕ РАССТОЯНИЕ мм	ФЛАНЦЫ НА ЗАКАЗ	ЭЛЕКТРИЧЕСКИЕ ХАРАКТЕРИСТИКИ					МИН. ДАВЛЕНИЕ ВСАСЫВАНИЯ				
			ВХОД ПИТАНИЯ 50 Гц	СКОРОСТЬ	ОБ. 1/мин	P1 МАКС. Вт	In A	t°	75°	90°	110°	120°
BPH 60/340.65 T	340	DN 65 - PN 10	3x230 В ~	2	2550	582	1,67	м вод. ст.	1	4	–	18
				1	2380	532	1,53					
			3x400 В ~	3	2850	756	1,5					
				2	2800	705	1,3					
				1	2400	535	0,9					

МОДЕЛЬ	L	L1	L2	A	B	B1	B2	D	D1	D2	D3	D4	I	I1	I2	I3	M	H	H1	H2	ВЕС кг
BPH 60/340.65 T	340	170	170	18	334	82	252	185	145	130	110	65	100	–	–	–	M12	259	100	159	30,5

BPH 120/340.65 T - ЦИРКУЛЯЦИОННЫЕ НАСОСЫ С МОКРЫМ РОТОРОМ ДЛЯ СИСТЕМ ОТОПЛЕНИЯ И КОНДИЦИОНИРОВАНИЯ ВОЗДУХА - ОДИНАРНЫЕ, ФЛАНЦЕВЫЕ

Диапазон температуры перекачиваемой жидкости: от -10 °C до +120 °C - Максимальное рабочее давление: 10 бар (1000 кПа)

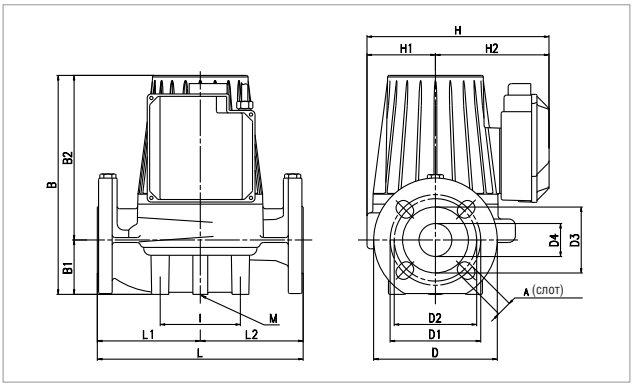

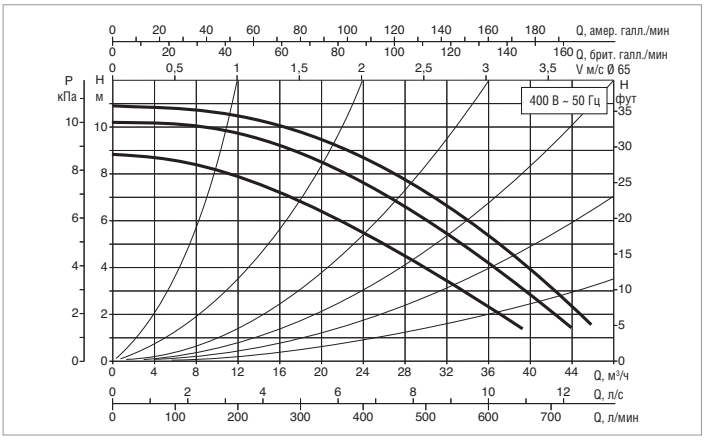

Кривые производительности основаны на значениях кинематической вязкости = 1 мм²/с и плотности, равной 1000 кг/м³. Погрешность кривых соответствует ISO 9906.

МОДЕЛЬ	МЕЖОСЕВОЕ РАССТОЯНИЕ мм	ФЛАНЦЫ НА ЗАКАЗ	ЭЛЕКТРИЧЕСКИЕ ХАРАКТЕРИСТИКИ					МИН. ДАВЛЕНИЕ ВСАСЫВАНИЯ				
			ВХОД ПИТАНИЯ 50 Гц	СКОРОСТЬ	ОБ. 1/мин	P1 МАКС. Вт	In A	t°	75°	90°	110°	120°
BPH 120/340.65 T	340	DN 65 - PN 10	3x230 В ~	2	2630	1001	2,85	м вод. ст.	6	9	–	22
				1	2500	940	2,66					
			3x400 В ~	3	2880	1275	2,64					
				2	2830	1200	2,25					
				1	2520	934	1,52					

МОДЕЛЬ	L	L1	L2	A	B	B1	B2	D	D1	D2	D3	D4	I	I1	I2	I3	M	H	H1	H2	ВЕС кг
BPH 120/340.65 T	340	170	170	18	384	82	302	185	145	130	110	65	100	–	–	–	M12	259	100	159	32,5

Компания DAB PUMPS оставляет за собой право вносить изменения без предварительного уведомления.

BPH 150/340.65 T - ЦИРКУЛЯЦИОННЫЕ НАСОСЫ С МОКРЫМ РОТОРОМ ДЛЯ СИСТЕМ ОТОПЛЕНИЯ И КОНДИЦИОНИРОВАНИЯ ВОЗДУХА - ОДИНАРНЫЕ, ФЛАНЦЕВЫЕ

Диапазон температуры перекачиваемой жидкости: от -10 °C до +110 °C - Максимальное рабочее давление: 10 бар (1000 кПа)

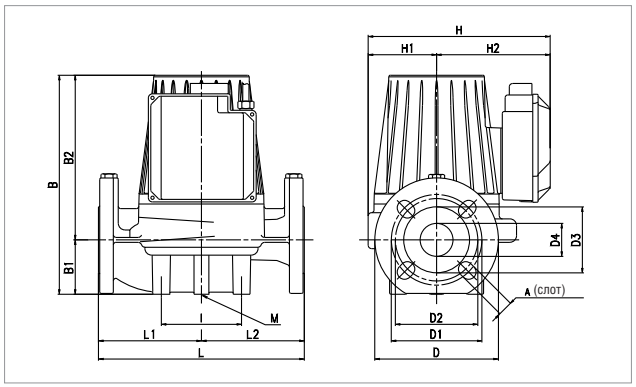

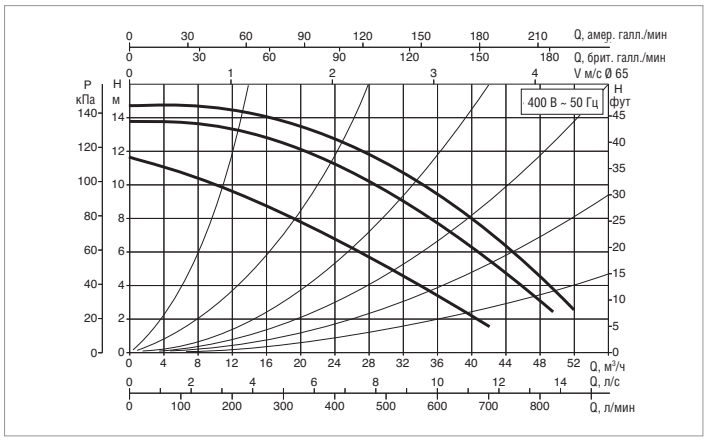

Кривые производительности основаны на значениях кинематической вязкости = 1 мм²/с и плотности, равной 1000 кг/м³. Погрешность кривых соответствует ISO 9906.

МОДЕЛЬ	МЕЖОСЕВОЕ РАССТОЯНИЕ мм	ФЛАНЦЫ НА ЗАКАЗ	ЭЛЕКТРИЧЕСКИЕ ХАРАКТЕРИСТИКИ					МИН. ДАВЛЕНИЕ ВСАСЫВАНИЯ				
			ВХОД ПИТАНИЯ 50 Гц	СКОРОСТЬ	ОБ. 1/мин	P1 МАКС. Вт	In A	t°	75°	90°	110°	120°
BPH 150/340.65 T	340	DN 65 - PN 10	3x230 В ~	2	2410	1345	3,8	м вод. ст.	7	11	18	–
				1	2250	1188	3,36					
			3x400 В ~	3	2800	1796	3,25					
				2	2730	1690	2,93					
				1	2250	1210	2					

МОДЕЛЬ	L	L1	L2	A	B	B1	B2	D	D1	D2	D3	D4	I	I1	I2	I3	M	H	H1	H2	ВЕС кг
BPH 150/340.65 T	340	170	170	18	384	82	302	185	145	130	110	65	100	–	–	–	M12	259	100	159	32,5

BPH 180/340.65 T - ЦИРКУЛЯЦИОННЫЕ НАСОСЫ С МОКРЫМ РОТОРОМ ДЛЯ СИСТЕМ ОТОПЛЕНИЯ И КОНДИЦИОНИРОВАНИЯ ВОЗДУХА - ОДИНАРНЫЕ, ФЛАНЦЕВЫЕ

Диапазон температуры перекачиваемой жидкости: от -10 °C до +110 °C - Максимальное рабочее давление: 10 бар (1000 кПа)

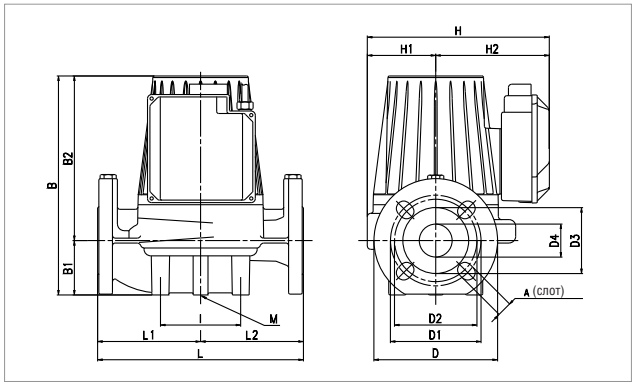

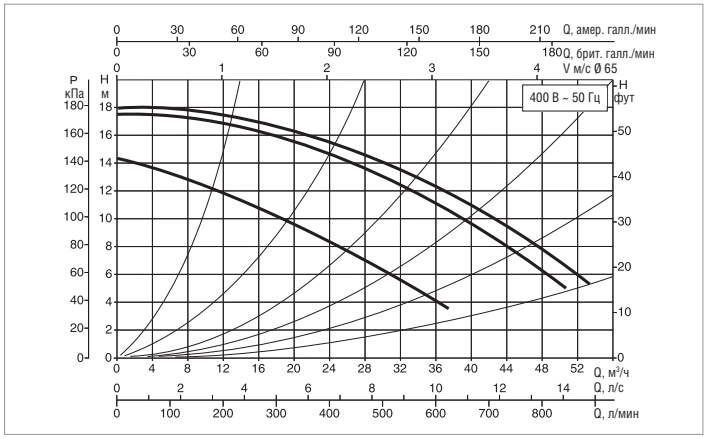

Кривые производительности основаны на значениях кинематической вязкости = 1 мм²/с и плотности, равной 1000 кг/м³. Погрешность кривых соответствует ISO 9906.

МОДЕЛЬ	МЕЖОСЕВОЕ РАССТОЯНИЕ мм	ФЛАНЦЫ НА ЗАКАЗ	ЭЛЕКТРИЧЕСКИЕ ХАРАКТЕРИСТИКИ					МИН. ДАВЛЕНИЕ ВСАСЫВАНИЯ				
			ВХОД ПИТАНИЯ 50 Гц	СКОРОСТЬ	ОБ. 1/мин	P1 МАКС. Вт	In A	t°	75°	90°	110°	120°
BPH 180/340.65 T	340	DN 65 - PN 10	3x230 В ~	2	2380	1670	4,7	м вод. ст.	7	11	18	–
				1	2170	1490	4,25					
			3x400 В ~	3	2780	2310	4					
				2	2700	2210	3,5					
				1	2200	1490	2,4					

МОДЕЛЬ	L	L1	L2	A	B	B1	B2	D	D1	D2	D3	D4	I	I1	I2	I3	M	H	H1	H2	ВЕС кг
BPH 180/340.65 T	340	170	170	18	384	82	302	185	145	130	110	65	100	–	–	–	M12	259	100	159	32,5

Компания DAB PUMPS оставляет за собой право вносить изменения без предварительного уведомления.

BMH 30/360.80 T - ЦИРКУЛЯЦИОННЫЕ НАСОСЫ С МОКРЫМ РОТОРОМ ДЛЯ СИСТЕМ ОТОПЛЕНИЯ И КОНДИЦИОНИРОВАНИЯ ВОЗДУХА - ОДИНАРНЫЕ, ФЛАНЦЕВЫЕ

Диапазон температуры перекачиваемой жидкости: от -10 °C до +120 °C - Максимальное рабочее давление: 10 бар (1000 кПа)

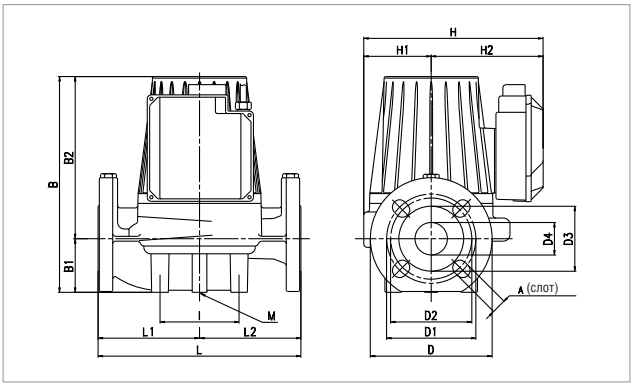

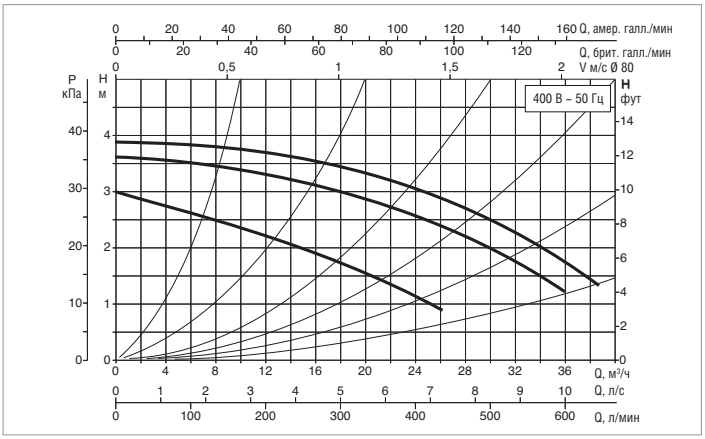

Кривые производительности основаны на значениях кинематической вязкости = 1 мм²/с и плотности, равной 1000 кг/м³. Погрешность кривых соответствует ISO 9906.

МОДЕЛЬ	МЕЖОСЕВОЕ РАССТОЯНИЕ мм	ФЛАНЦЫ НА ЗАКАЗ	ЭЛЕКТРИЧЕСКИЕ ХАРАКТЕРИСТИКИ					МИН. ДАВЛЕНИЕ ВСАСЫВАНИЯ				
			ВХОД ПИТАНИЯ 50 Гц	СКОРОСТЬ	ОБ. 1/мин	P1 МАКС. Вт	In A	t°	75°	90°	110°	120°
BMH 30/360.80 T	360	DN 80 - PN 10	3x230 В ~	2	1110	313	1,05	м вод. ст.	4	7,5	–	21
				1	1010	268	0,88					
			3x400 В ~	3	1370	484	1,23					
				2	1330	437	1					
				1	1030	266	0,51					

МОДЕЛЬ	L	L1	L2	A	B	B1	B2	D	D1	D2	D3	D4	I	I1	I2	I3	M	H	H1	H2	ВЕС кг
BMH 30/360.80 T	360	170	190	18	354	97	254	200	160	150	130	80	115	–	–	–	M12	297	100	159	31

BMH 60/360.80 T - ЦИРКУЛЯЦИОННЫЕ НАСОСЫ С МОКРЫМ РОТОРОМ ДЛЯ СИСТЕМ ОТОПЛЕНИЯ И КОНДИЦИОНИРОВАНИЯ ВОЗДУХА - ОДИНАРНЫЕ, ФЛАНЦЕВЫЕ

Диапазон температуры перекачиваемой жидкости: от -10 °C до +110 °C - Максимальное рабочее давление: 10 бар (1000 кПа)

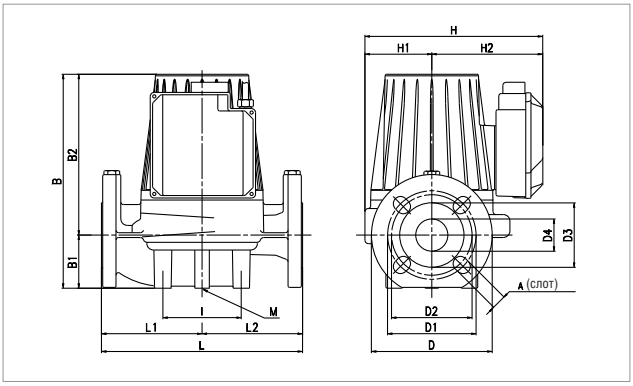

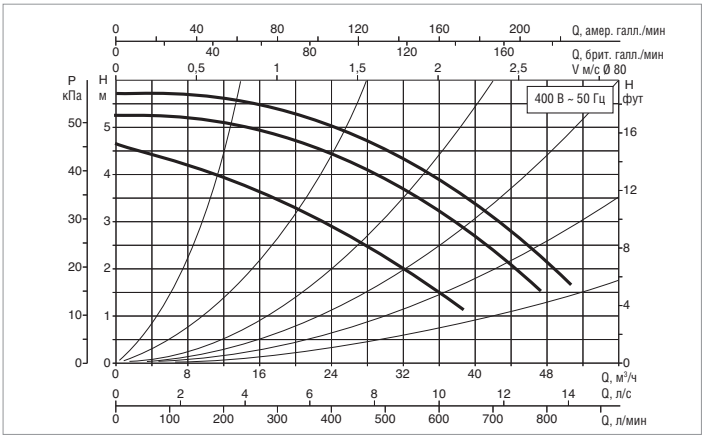

Кривые производительности основаны на значениях кинематической вязкости = 1 мм²/с и плотности, равной 1000 кг/м³. Погрешность кривых соответствует ISO 9906.

МОДЕЛЬ	МЕЖОСЕВОЕ РАССТОЯНИЕ мм	ФЛАНЦЫ НА ЗАКАЗ	ЭЛЕКТРИЧЕСКИЕ ХАРАКТЕРИСТИКИ					МИН. ДАВЛЕНИЕ ВСАСЫВАНИЯ				
			ВХОД ПИТАНИЯ 50 Гц	СКОРОСТЬ	ОБ. 1/мин	P1 МАКС. Вт	In A	t°	75°	90°	110°	120°
BMH 60/360.80 T	360	DN 80 - PN 10	3x230 В ~	2	1180	535	1,82	м вод. ст.	2	5	–	20
				1	1100	465	1,55					
			3x400 В ~	3	1390	763	2,04					
				2	1350	663	1,65					
				1	1100	465	0,89					

МОДЕЛЬ	L	L1	L2	A	B	B1	B2	D	D1	D2	D3	D4	I	I1	I2	I3	M	H	H1	H2	ВЕС кг
BMH 60/360.80 T	360	170	190	18	404	97	307	200	160	150	130	80	115	–	–	–	M12	259	100	159	40

Компания DAB PUMPS оставляет за собой право вносить изменения без предварительного уведомления.

BPH 120/360.80 T - ЦИРКУЛЯЦИОННЫЕ НАСОСЫ С МОКРЫМ РОТОРОМ ДЛЯ СИСТЕМ ОТОПЛЕНИЯ И КОНДИЦИОНИРОВАНИЯ ВОЗДУХА - ОДИНАРНЫЕ, ФЛАНЦЕВЫЕ

Диапазон температуры перекачиваемой жидкости: от -10 °C до +120 °C - Максимальное рабочее давление: 10 бар (1000 кПа)

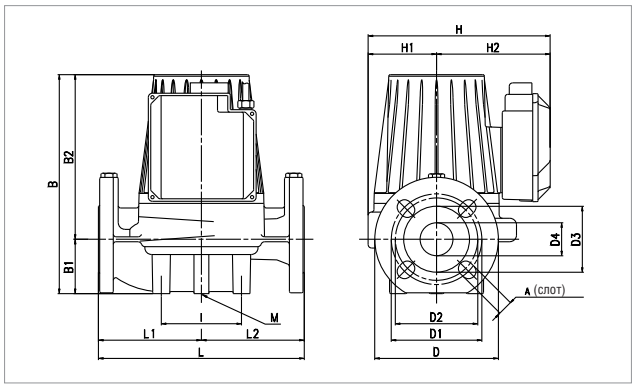

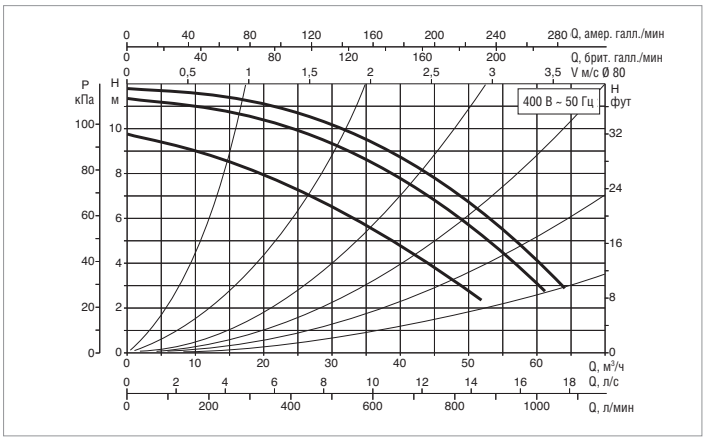

Кривые производительности основаны на значениях кинематической вязкости = 1 мм²/с и плотности, равной 1000 кг/м³. Погрешность кривых соответствует ISO 9906.

МОДЕЛЬ	МЕЖОСЕВОЕ РАССТОЯНИЕ мм	ФЛАНЦЫ НА ЗАКАЗ	ЭЛЕКТРИЧЕСКИЕ ХАРАКТЕРИСТИКИ					МИН. ДАВЛЕНИЕ ВСАСЫВАНИЯ				
			ВХОД ПИТАНИЯ 50 Гц	СКОРОСТЬ	ОБ. 1/мин	P1 МАКС. Вт	In A	t°	75°	90°	110°	120°
BPH 120/360.80 T	360	DN 80 - PN 10	3x230 В ~	2	2500	1410	3,95	м вод. ст.	6	10	–	22
				1	2340	1292	3,6.					
			3x400 В ~	3	2830	1820	3,3					
				2	2780	1710	2,93					
				1	2350	1302	2,13					

МОДЕЛЬ	L	L1	L2	A	B	B1	B2	D	D1	D2	D3	D4	I	I1	I2	I3	M	H	H1	H2	ВЕС кг
BPH 120/360.80 T	360	170	190	18	404	97	307	200	160	150	130	80	115	–	–	–	M12	259	100	159	40

BPH 150/360.80 T - ЦИРКУЛЯЦИОННЫЕ НАСОСЫ С МОКРЫМ РОТОРОМ ДЛЯ СИСТЕМ ОТОПЛЕНИЯ И КОНДИЦИОНИРОВАНИЯ ВОЗДУХА - ОДИНАРНЫЕ, ФЛАНЦЕВЫЕ

Диапазон температуры перекачиваемой жидкости: от -10 °C до +110 °C - Максимальное рабочее давление: 10 бар (1000 кПа)

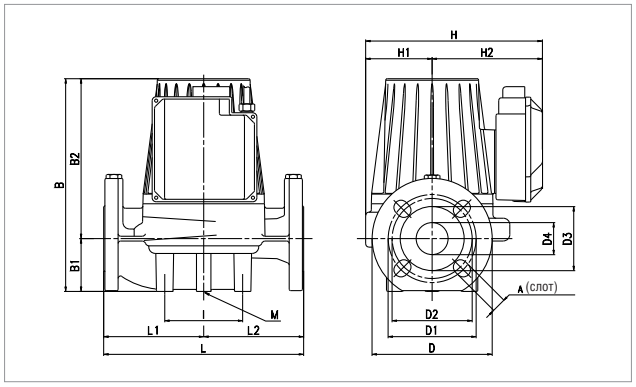

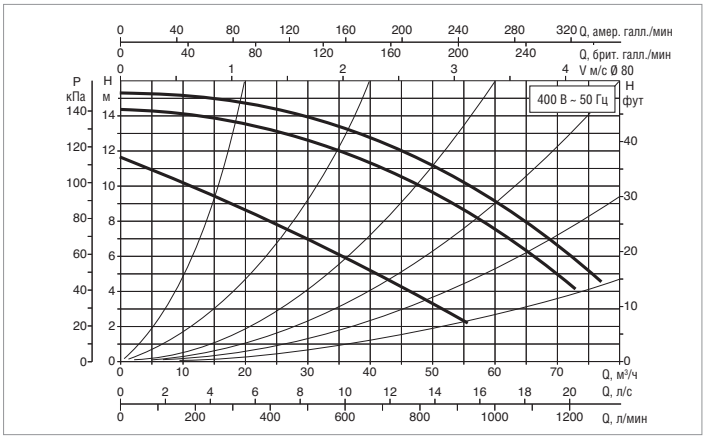

Кривые производительности основаны на значениях кинематической вязкости = 1 мм²/с и плотности, равной 1000 кг/м³. Погрешность кривых соответствует ISO 9906.

МОДЕЛЬ	МЕЖОСЕВОЕ РАССТОЯНИЕ мм	ФЛАНЦЫ НА ЗАКАЗ	ЭЛЕКТРИЧЕСКИЕ ХАРАКТЕРИСТИКИ					МИН. ДАВЛЕНИЕ ВСАСЫВАНИЯ				
			ВХОД ПИТАНИЯ 50 Гц	СКОРОСТЬ	ОБ. 1/мин	P1 МАКС. Вт	In A	t°	75°	90°	110°	120°
BPH 150/360.80 T	360	DN 80 - PN 10	3x230 В ~	2	2140	1984	5,62	м вод. ст.	7	11	18	–
				1	1900	1695	4,82					
			3x400 В ~	3	2710	2870	4,64					
				2	2610	2686	4,32					
				1	1940	1710	2,85					

МОДЕЛЬ	L	L1	L2	A	B	B1	B2	D	D1	D2	D3	D4	I	I1	I2	I3	M	H	H1	H2	ВЕС кг
BPH 150/360.80 T	360	170	190	18	404	97	307	200	160	150	130	80	115	–	–	–	M12	259	100	159	40

*** модель доступна для всех рынков**

Компания DAB PUMPS оставляет за собой право вносить изменения без предварительного уведомления.

BPH 180/360.80 T - ЦИРКУЛЯЦИОННЫЕ НАСОСЫ С МОКРЫМ РОТОРОМ ДЛЯ СИСТЕМ ОТОПЛЕНИЯ И КОНДИЦИОНИРОВАНИЯ ВОЗДУХА - ОДИНАРНЫЕ, ФЛАНЦЕВЫЕ

Диапазон температуры перекачиваемой жидкости: от -10 °C до +110 °C - Максимальное рабочее давление: 10 бар (1000 кПа)

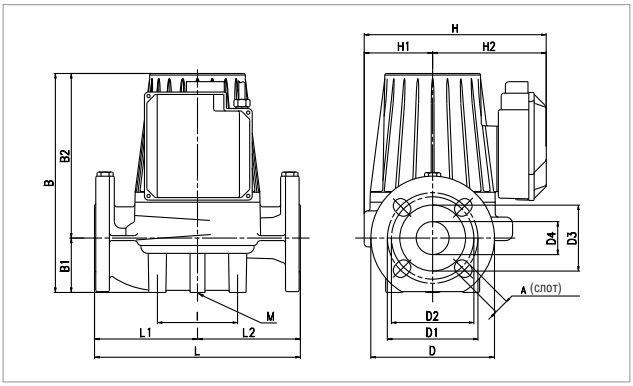

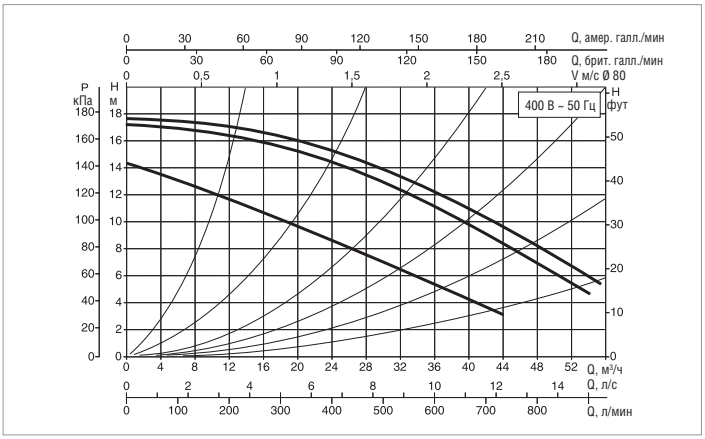

Кривые производительности основаны на значениях кинематической вязкости = 1 мм²/с и плотности, равной 1000 кг/м³. Погрешность кривых соответствует ISO 9906.

МОДЕЛЬ	МЕЖОСЕВОЕ РАССТОЯНИЕ мм	ФЛАНЦЫ НА ЗАКАЗ	ЭЛЕКТРИЧЕСКИЕ ХАРАКТЕРИСТИКИ					МИН. ДАВЛЕНИЕ ВСАСЫВАНИЯ				
			ВХОД ПИТАНИЯ 50 Гц	СКОРОСТЬ	ОБ. 1/мин	P1 МАКС. Вт	In A	t°	75°	90°	110°	120°
BPH 180/360.80 T	360	DN 80 - PN 10	3x230 В ~	2	2380	1670	4,7	м вод. ст.	7	11	18	–
				1	2170	1490	4,25					
			3x400 В ~	3	2780	2310	4					
				2	2700	2210	3,5					
				1	2200	1490	2,4					

МОДЕЛЬ	L	L1	L2	A	B	B1	B2	D	D1	D2	D3	D4	I	I1	I2	I3	M	H	H1	H2	ВЕС кг
BPH 180/360.80 T	360	170	190	18	404	97	307	200	160	150	130	80	115	–	–	–	M12	259	100	159	40

DMH 30/250.40 T - ЦИРКУЛЯЦИОННЫЕ НАСОСЫ С МОКРЫМ РОТОРОМ ДЛЯ СИСТЕМ ОТОПЛЕНИЯ И КОНДИЦИОНИРОВАНИЯ ВОЗДУХА - СДВОЕННЫЕ, ФЛАНЦЕВЫЕ

Диапазон температуры перекачиваемой жидкости: от -10 °C до +120 °C - Максимальное рабочее давление: 10 бар (1000 кПа)

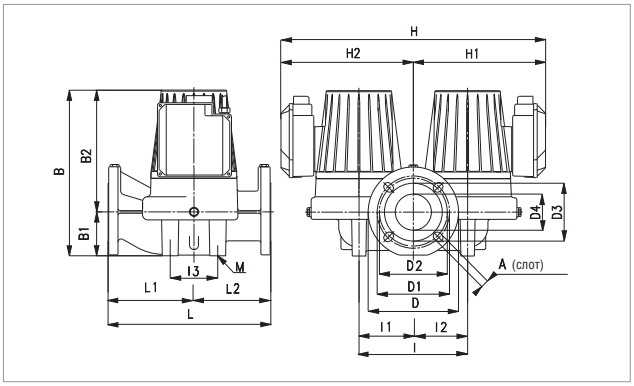

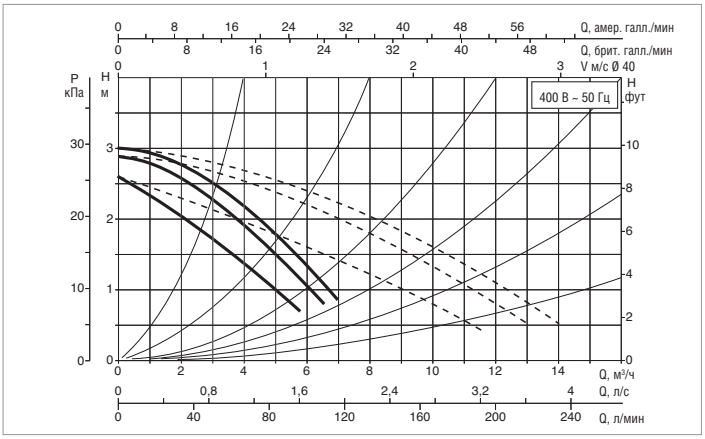

Кривые производительности основаны на значениях кинематической вязкости = 1 мм²/с и плотности, равной 1000 кг/м³. Погрешность кривых соответствует ISO 9906.

МОДЕЛЬ	МЕЖОСЕВОЕ РАССТОЯНИЕ мм	ФЛАНЦЫ НА ЗАКАЗ	ЭЛЕКТРИЧЕСКИЕ ХАРАКТЕРИСТИКИ					МИН. ДАВЛЕНИЕ ВСАСЫВАНИЯ				
			ВХОД ПИТАНИЯ 50 Гц	СКОРОСТЬ	ОБ. 1/мин	P1 МАКС. Вт	In A	t°	75°	90°	110°	120°
DMH 30/250.40 T	250	DN 40 - PN 10	3x230 В ~	2	1340	100	0,48	м вод. ст.	0,9	4	–	18
				1	1260	88	0,39					
			3x400 В ~	3	1440	192	0,78					
				2	1430	155	0,58					
				1	1260	88	0,23					

МОДЕЛЬ	L	L1	L2	A	B	B1	B2	D	D1	D2	D3	D4	I	I1	I2	I3	M	H	H1	H2	ВЕС кг
DMH 30/250.40 T	250	105	145	18	271	66	205	150	110	100	80	40	200	100	100	100	M12	476	238	238	32

DPH 60/250.40 M - ЦИРКУЛЯЦИОННЫЕ НАСОСЫ С МОКРЫМ РОТОРОМ ДЛЯ СИСТЕМ ОТОПЛЕНИЯ И КОНДИЦИОНИРОВАНИЯ ВОЗДУХА - СДВОЕННЫЕ, ФЛАНЦЕВЫЕ

Диапазон температуры перекачиваемой жидкости: от -10 °C до +110 °C - Максимальное рабочее давление: 10 бар (1000 кПа)

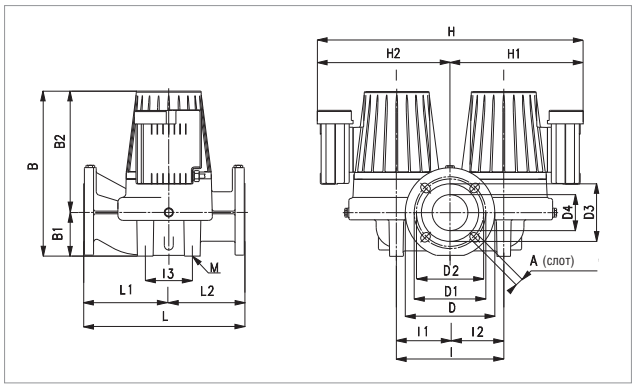

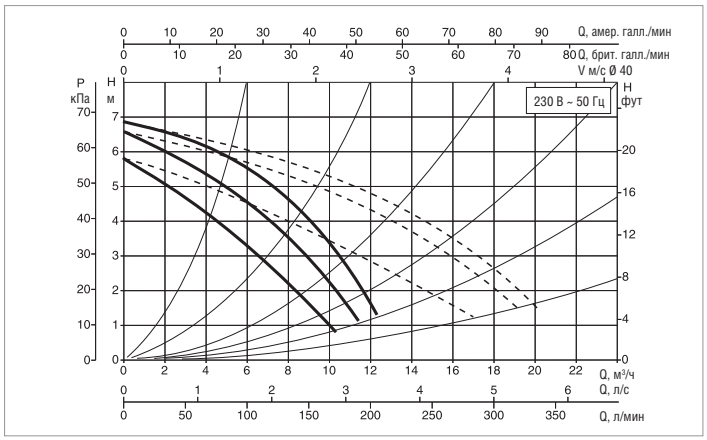

Кривые производительности основаны на значениях кинематической вязкости = 1 мм²/с и плотности, равной 1000 кг/м³. Погрешность кривых соответствует ISO 9906.

МОДЕЛЬ	МЕЖОСЕВОЕ РАССТОЯНИЕ мм	ФЛАНЦЫ НА ЗАКАЗ	ЭЛЕКТРИЧЕСКИЕ ХАРАКТЕРИСТИКИ					МИН. ДАВЛЕНИЕ ВСАСЫВАНИЯ				
			ВХОД ПИТАНИЯ 50 Гц	СКОРОСТЬ	ОБ. 1/мин	P1 МАКС. Вт	In A	t°	75°	90°	110°	120°
DPH 60/250.40 M	250	DN 40 - PN 10	–	–	–	–	–	м вод. ст.	1,6	4	14	–
			1x230 В ~	3	2830	316	1,43					
				2	2750	309	1,53					
				1	2410	292	1,51					

МОДЕЛЬ	L	L1	L2	A	B	B1	B2	D	D1	D2	D3	D4	I	I1	I2	I3	M	H	H1	H2	ВЕС кг
DPH 60/250.40 M	250	105	145	18	271	66	205	150	110	100	80	40	200	100	100	100	M12	476	238	238	32

DPH 60/250.40 T - ЦИРКУЛЯЦИОННЫЕ НАСОСЫ С МОКРЫМ РОТОРОМ ДЛЯ СИСТЕМ ОТОПЛЕНИЯ И КОНДИЦИОНИРОВАНИЯ ВОЗДУХА - СДВОЕННЫЕ, ФЛАНЦЕВЫЕ

Диапазон температуры перекачиваемой жидкости: от -10 °C до +120 °C - Максимальное рабочее давление: 10 бар (1000 кПа)

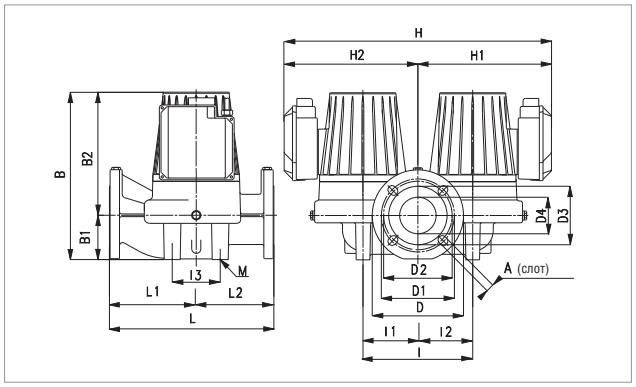

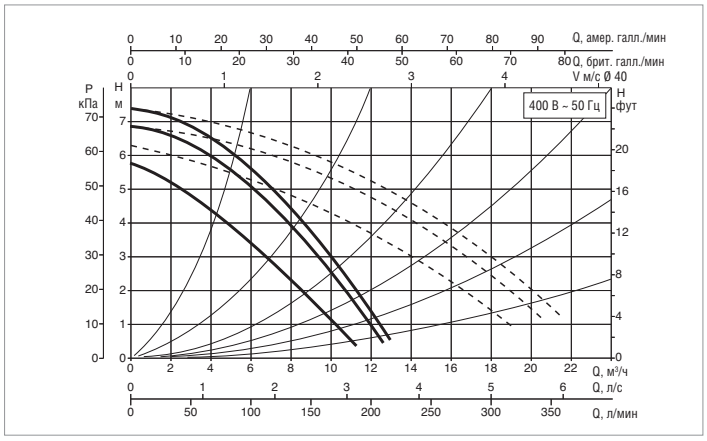

Кривые производительности основаны на значениях кинематической вязкости = 1 мм²/с и плотности, равной 1000 кг/м³. Погрешность кривых соответствует ISO 9906.

МОДЕЛЬ	МЕЖОСЕВОЕ РАССТОЯНИЕ мм	ФЛАНЦЫ НА ЗАКАЗ	ЭЛЕКТРИЧЕСКИЕ ХАРАКТЕРИСТИКИ					МИН. ДАВЛЕНИЕ ВСАСЫВАНИЯ				
			ВХОД ПИТАНИЯ 50 Гц	СКОРОСТЬ	ОБ. 1/мин	P1 МАКС. Вт	In A	t°	75°	90°	110°	120°
DPH 60/250.40 T	250	DN 40 - PN 10	3x230 В ~	2	2570	253	0,81	м вод. ст.	1,6	4	–	19
				1	2420	229	0,72					
			3x400 В ~	3	2850	348	0,99					
				2	2810	316	0,75					
				1	2430	232	0,42					

МОДЕЛЬ	L	L1	L2	A	B	B1	B2	D	D1	D2	D3	D4	I	I1	I2	I3	M	H	H1	H2	ВЕС кг
DPH 60/250.40 T	250	105	145	18	271	66	205	150	110	100	80	40	200	100	100	100	M12	476	238	238	32

Компания DAB PUMPS оставляет за собой право вносить изменения без предварительного уведомления.

DPH 120/250.40 M - ЦИРКУЛЯЦИОННЫЕ НАСОСЫ С МОКРЫМ РОТОРОМ ДЛЯ СИСТЕМ ОТОПЛЕНИЯ И КОНДИЦИОНИРОВАНИЯ ВОЗДУХА - СДВОЕННЫЕ, ФЛАНЦЕВЫЕ

Диапазон температуры перекачиваемой жидкости: от -10 °C до +110 °C - Максимальное рабочее давление: 10 бар (1000 кПа)

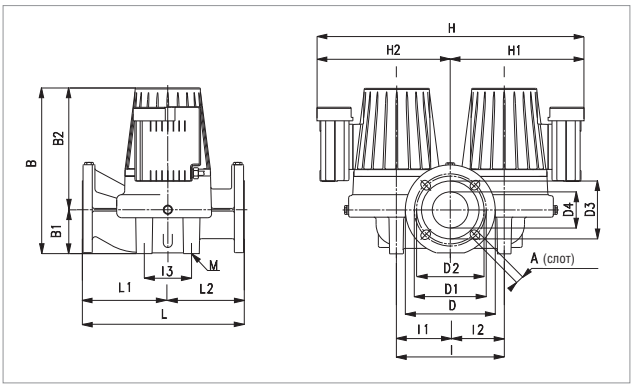

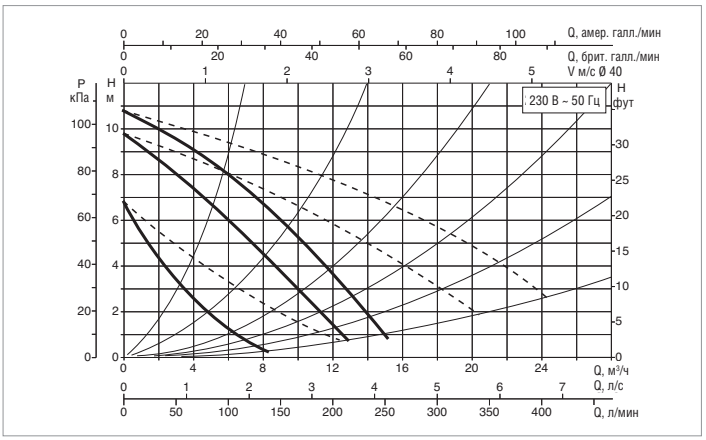

Кривые производительности основаны на значениях кинематической вязкости = 1 мм²/с и плотности, равной 1000 кг/м³. Погрешность кривых соответствует ISO 9906.

МОДЕЛЬ	МЕЖОСЕВОЕ РАССТОЯНИЕ мм	ФЛАНЦЫ НА ЗАКАЗ	ЭЛЕКТРИЧЕСКИЕ ХАРАКТЕРИСТИКИ					МИН. ДАВЛЕНИЕ ВСАСЫВАНИЯ				
			ВХОД ПИТАНИЯ 50 Гц	СКОРОСТЬ	ОБ. 1/мин	P1 МАКС. Вт	In A	t°	75°	90°	110°	120°
DPH 120/250.40 M	250	DN 40 - PN 10	–	–	–	–	–	м вод. ст.	6	9	18	–
			1x230 В ~	3	2650	510	2,24					
				2	2320	498	2,35					
				1	1520	376	1,96					

МОДЕЛЬ	L	L1	L2	A	B	B1	B2	D	D1	D2	D3	D4	I	I1	I2	I3	M	H	H1	H2	ВЕС кг
DPH 120/250.40 M	250	105	145	18	271	66	205	150	110	100	80	40	200	100	100	100	M12	476	238	238	32

DPH 120/250.40 T - ЦИРКУЛЯЦИОННЫЕ НАСОСЫ С МОКРЫМ РОТОРОМ ДЛЯ СИСТЕМ ОТОПЛЕНИЯ И КОНДИЦИОНИРОВАНИЯ ВОЗДУХА - СДВОЕННЫЕ, ФЛАНЦЕВЫЕ

Диапазон температуры перекачиваемой жидкости: от -10 °C до +120 °C - Максимальное рабочее давление: 10 бар (1000 кПа)

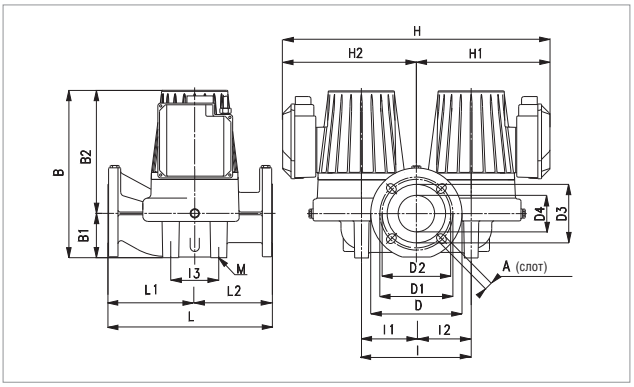

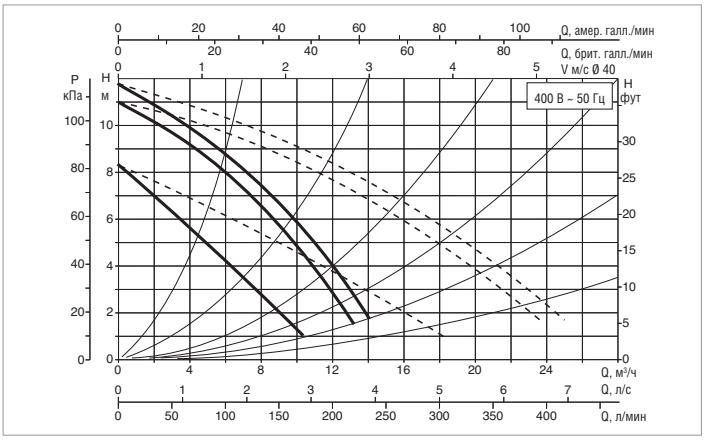

Кривые производительности основаны на значениях кинематической вязкости = 1 мм²/с и плотности, равной 1000 кг/м³. Погрешность кривых соответствует ISO 9906.

МОДЕЛЬ	МЕЖОСЕВОЕ РАССТОЯНИЕ мм	ФЛАНЦЫ НА ЗАКАЗ	ЭЛЕКТРИЧЕСКИЕ ХАРАКТЕРИСТИКИ					МИН. ДАВЛЕНИЕ ВСАСЫВАНИЯ				
			ВХОД ПИТАНИЯ 50 Гц	СКОРОСТЬ	ОБ. 1/мин	P1 МАКС. Вт	In A	t°	75°	90°	110°	120°
DPH 120/250.40 T	250	DN 40 - PN 10	3x230 В ~	2	2300	395	1,2	м вод. ст.	6	9	–	23
				1	2070	340	1,07					
			3x400 В ~	3	2780	536	1,16					
				2	2710	499	0,98					
				1	2080	339	0,62					

МОДЕЛЬ	L	L1	L2	A	B	B1	B2	D	D1	D2	D3	D4	I	I1	I2	I3	M	H	H1	H2	ВЕС кг
DPH 120/250.40 T	250	105	145	18	271	66	205	150	110	100	80	40	200	100	100	100	M12	476	238	238	32

Компания DAB PUMPS оставляет за собой право вносить изменения без предварительного уведомления.

DMH 30/280.50 T - ЦИРКУЛЯЦИОННЫЕ НАСОСЫ С МОКРЫМ РОТОРОМ ДЛЯ СИСТЕМ ОТОПЛЕНИЯ И КОНДИЦИОНИРОВАНИЯ ВОЗДУХА - СДВОЕННЫЕ, ФЛАНЦЕВЫЕ

Диапазон температуры перекачиваемой жидкости: от -10 °C до +120 °C - Максимальное рабочее давление: 10 бар (1000 кПа)

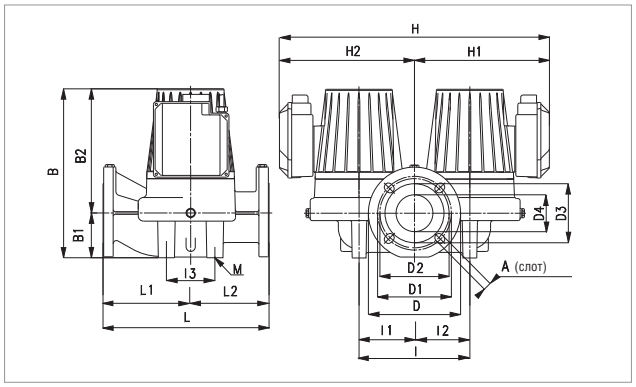

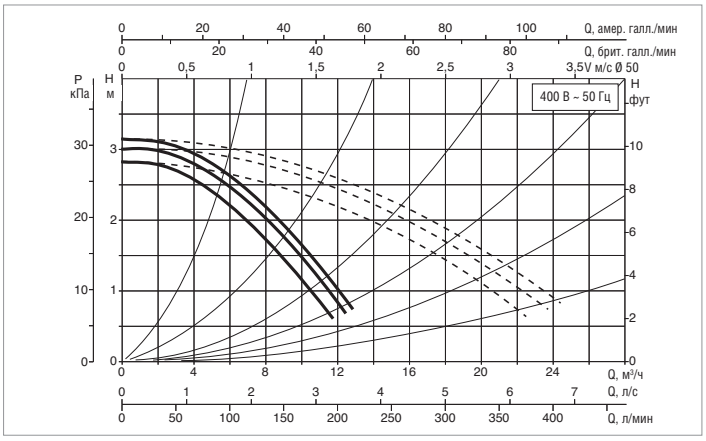

Кривые производительности основаны на значениях кинематической вязкости = 1 мм²/с и плотности, равной 1000 кг/м³. Погрешность кривых соответствует ISO 9906.

МОДЕЛЬ	МЕЖОСЕВОЕ РАССТОЯНИЕ мм	ФЛАНЦЫ НА ЗАКАЗ	ЭЛЕКТРИЧЕСКИЕ ХАРАКТЕРИСТИКИ					МИН. ДАВЛЕНИЕ ВСАСЫВАНИЯ				
			ВХОД ПИТАНИЯ 50 Гц	СКОРОСТЬ	ОБ. 1/мин	P1 МАКС. Вт	In A	t°	75°	90°	110°	120°
DMH 30/280.50 T	280	DN 50 - PN 10	3x230 В ~	2	1390	148	0,7	м вод. ст.	0,9	4	–	18
				1	1340	134	0,55					
			3x400 В ~	3	1460	255	1,12					
				2	1450	216	0,83					
				1	1350	131	0,32					

МОДЕЛЬ	L	L1	L2	A	B	B1	B2	D	D1	D2	D3	D4	I	I1	I2	I3	M	H	H1	H2	ВЕС кг
DMH 30/280.50 T	280	130	150	18	305	73	232	165	125	110	90	50	240	120	120	120	M14	552	276	276	51,5

DMH 60/280.50 T - ЦИРКУЛЯЦИОННЫЕ НАСОСЫ С МОКРЫМ РОТОРОМ ДЛЯ СИСТЕМ ОТОПЛЕНИЯ И КОНДИЦИОНИРОВАНИЯ ВОЗДУХА - СДВОЕННЫЕ, ФЛАНЦЕВЫЕ

Диапазон температуры перекачиваемой жидкости: от -10 °C до +120 °C - Максимальное рабочее давление: 10 бар (1000 кПа)

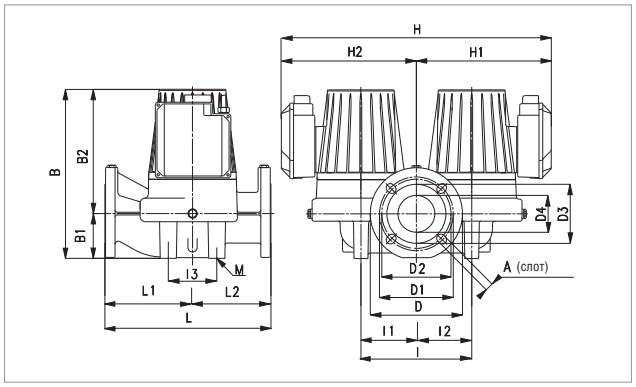

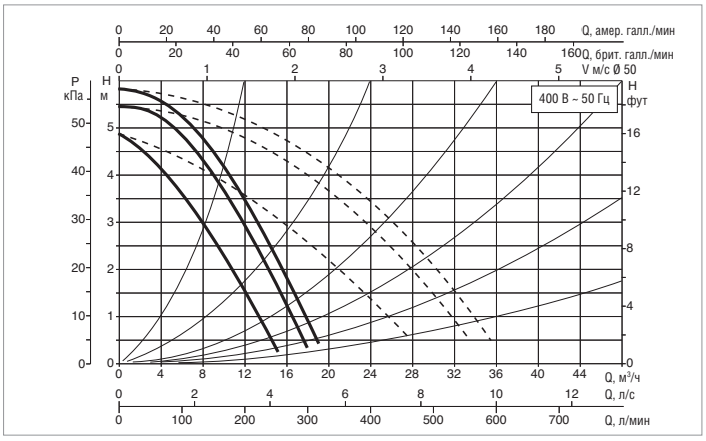

Кривые производительности основаны на значениях кинематической вязкости = 1 мм²/с и плотности, равной 1000 кг/м³. Погрешность кривых соответствует ISO 9906.

МОДЕЛЬ	МЕЖОСЕВОЕ РАССТОЯНИЕ мм	ФЛАНЦЫ НА ЗАКАЗ	ЭЛЕКТРИЧЕСКИЕ ХАРАКТЕРИСТИКИ					МИН. ДАВЛЕНИЕ ВСАСЫВАНИЯ				
			ВХОД ПИТАНИЯ 50 Гц	СКОРОСТЬ	ОБ. 1/мин	P1 МАКС. Вт	In A	t°	75°	90°	110°	120°
DMH 60/280.50 T	280	DN 50 - PN 10	3x230 В ~	2	1210	272	0,94	м вод. ст.	4	7,5	–	21
				1	1120	240	0,8					
			3x400 В ~	3	1400	410	1,2					
				2	1360	367	0,95					
				1	1130	235	0,46					

МОДЕЛЬ	L	L1	L2	A	B	B1	B2	D	D1	D2	D3	D4	I	I1	I2	I3	M	H	H1	H2	ВЕС кг
DMH 60/280.50 T	280	130	150	18	308	73	235	165	125	110	90	50	240	120	120	120	M14	556	278	278	44,5

Компания DAB PUMPS оставляет за собой право вносить изменения без предварительного уведомления.

DPH 60/280.50 M - ЦИРКУЛЯЦИОННЫЕ НАСОСЫ С МОКРЫМ РОТОРОМ ДЛЯ СИСТЕМ ОТОПЛЕНИЯ И КОНДИЦИОНИРОВАНИЯ ВОЗДУХА - СДВОЕННЫЕ, ФЛАНЦЕВЫЕ

Диапазон температуры перекачиваемой жидкости: от -10 °C до +120 °C - Максимальное рабочее давление: 10 бар (1000 кПа)

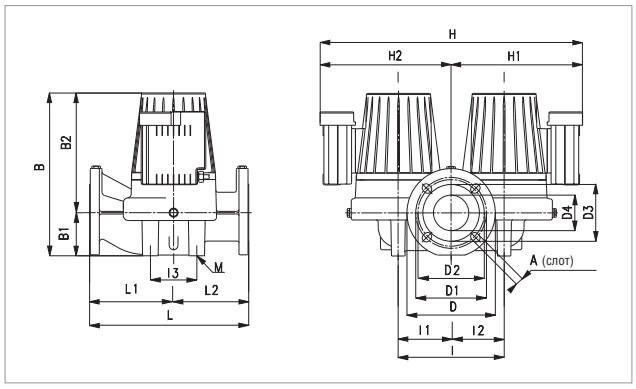

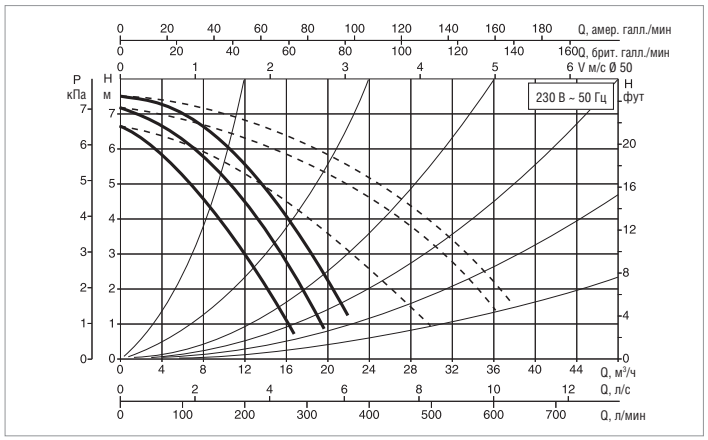

Кривые производительности основаны на значениях кинематической вязкости = 1 мм²/с и плотности, равной 1000 кг/м³. Погрешность кривых соответствует ISO 9906.

МОДЕЛЬ	МЕЖОСЕВОЕ РАССТОЯНИЕ мм	ФЛАНЦЫ НА ЗАКАЗ	ЭЛЕКТРИЧЕСКИЕ ХАРАКТЕРИСТИКИ					МИН. ДАВЛЕНИЕ ВСАСЫВАНИЯ				
			ВХОД ПИТАНИЯ 50 Гц	СКОРОСТЬ	ОБ. 1/мин	P1 МАКС. Вт	In A	t°	75°	90°	110°	120°
DPH 60/280.50 M	280	DN 50 - PN 10	–	–	–	–	–	м вод. ст.	1,6	6	14	–
			1x230 В ~	3	2840	595	2,79					
				2	2730	540	2,45					
				1	2200	506	2,58					

МОДЕЛЬ	L	L1	L2	A	B	B1	B2	D	D1	D2	D3	D4	l	l1	l2	l3	M	H	H1	H2	ВЕС кг
DPH 60/280.50 M	280	130	150	18	308	73	235	165	125	110	90	50	240	120	120	120	M14	554	278	278	44,5

DPH 60/280.50 T - ЦИРКУЛЯЦИОННЫЕ НАСОСЫ С МОКРЫМ РОТОРОМ ДЛЯ СИСТЕМ ОТОПЛЕНИЯ И КОНДИЦИОНИРОВАНИЯ ВОЗДУХА - СДВОЕННЫЕ, ФЛАНЦЕВЫЕ

Диапазон температуры перекачиваемой жидкости: от -10 °C до +120 °C - Максимальное рабочее давление: 10 бар (1000 кПа)

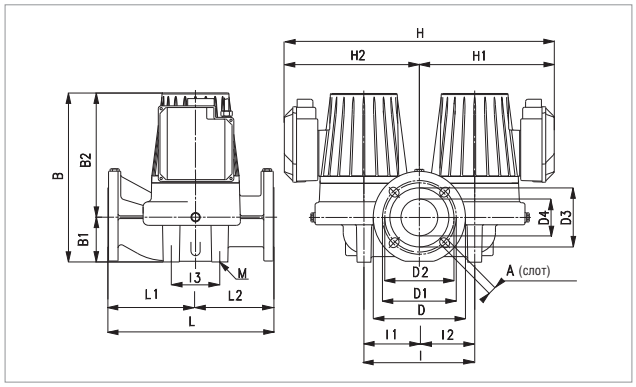

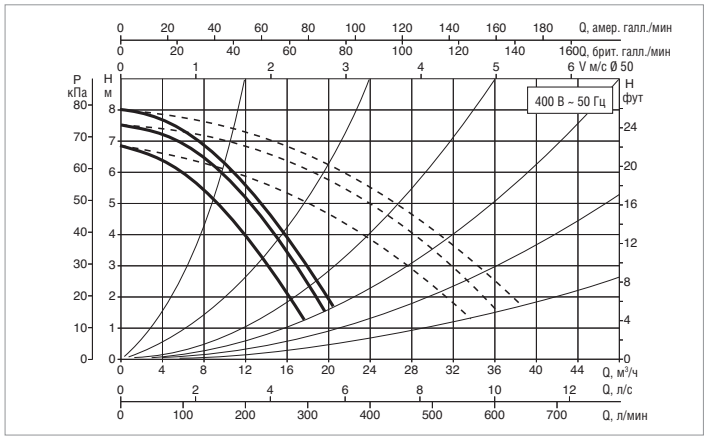

Кривые производительности основаны на значениях кинематической вязкости = 1 мм²/с и плотности, равной 1000 кг/м³. Погрешность кривых соответствует ISO 9906.

МОДЕЛЬ	МЕЖОСЕВОЕ РАССТОЯНИЕ мм	ФЛАНЦЫ НА ЗАКАЗ	ЭЛЕКТРИЧЕСКИЕ ХАРАКТЕРИСТИКИ					МИН. ДАВЛЕНИЕ ВСАСЫВАНИЯ				
			ВХОД ПИТАНИЯ 50 Гц	СКОРОСТЬ	ОБ. 1/мин	P1 МАКС. Вт	In A	t°	75°	90°	110°	120°
DPH 60/280.50 T	280	DN 50 - PN 10	3x230 В ~	2	2670	464	1,35	м вод. ст.	1,6	6	–	19
				1	2570	432	1,23					
			3x400 В ~	3	2890	589	1,31					
				2	2860	546	1,1					
				1	2570	423	0,71					

МОДЕЛЬ	L	L1	L2	A	B	B1	B2	D	D1	D2	D3	D4	l	l1	l2	l3	M	H	H1	H2	ВЕС кг
DPH 60/280.50 T	280	130	150	18	308	73	235	165	125	110	90	50	240	120	120	120	M14	554	278	278	44,5

Компания DAB PUMPS оставляет за собой право вносить изменения без предварительного уведомления.

DPH 120/280.50 M - ЦИРКУЛЯЦИОННЫЕ НАСОСЫ С МОКРЫМ РОТОРОМ ДЛЯ СИСТЕМ ОТОПЛЕНИЯ И КОНДИЦИОНИРОВАНИЯ ВОЗДУХА - СДВОЕННЫЕ, ФЛАНЦЕВЫЕ

Диапазон температуры перекачиваемой жидкости: от -10 °C до +90°C - Максимальное рабочее давление: 10 бар (1000 кПа)

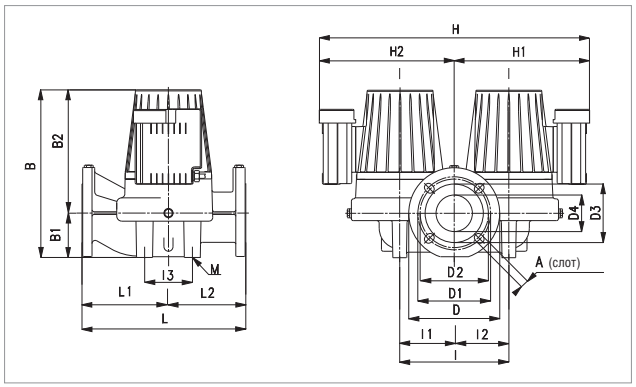

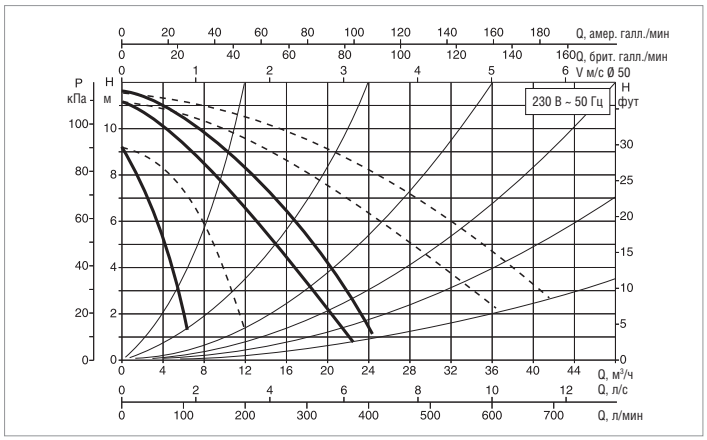

Кривые производительности основаны на значениях кинематической вязкости = 1 мм²/с и плотности, равной 1000 кг/м³. Погрешность кривых соответствует ISO 9906.

МОДЕЛЬ	МЕЖОСЕВОЕ РАССТОЯНИЕ мм	ФЛАНЦЫ НА ЗАКАЗ	ЭЛЕКТРИЧЕСКИЕ ХАРАКТЕРИСТИКИ					МИН. ДАВЛЕНИЕ ВСАСЫВАНИЯ				
			ВХОД ПИТАНИЯ 50 Гц	СКОРОСТЬ	ОБ. 1/мин	P1 МАКС. Вт	In A	t°	75°	90°	110°	120°
DPH 120/280.50 M	280	DN 50 - PN 10	–	–	–	–	–	м вод. ст.	2	5	–	20
			1x230 В ~	3	2690	870	3,97					
				2	2360	800	3,69					
				1	1340	590	3,12					

МОДЕЛЬ	L	L1	L2	A	B	B1	B2	D	D1	D2	D3	D4	I	I1	I2	I3	M	H	H1	H2	ВЕС кг
DPH 120/280.50 M	280	130	150	18	308	73	235	165	125	110	90	50	240	120	120	120	M14	556	278	278	44,5

DPH 120/280.50 T - ЦИРКУЛЯЦИОННЫЕ НАСОСЫ С МОКРЫМ РОТОРОМ ДЛЯ СИСТЕМ ОТОПЛЕНИЯ И КОНДИЦИОНИРОВАНИЯ ВОЗДУХА - СДВОЕННЫЕ, ФЛАНЦЕВЫЕ

Диапазон температуры перекачиваемой жидкости: от -10 °C до +120 °C - Максимальное рабочее давление: 10 бар (1000 кПа)

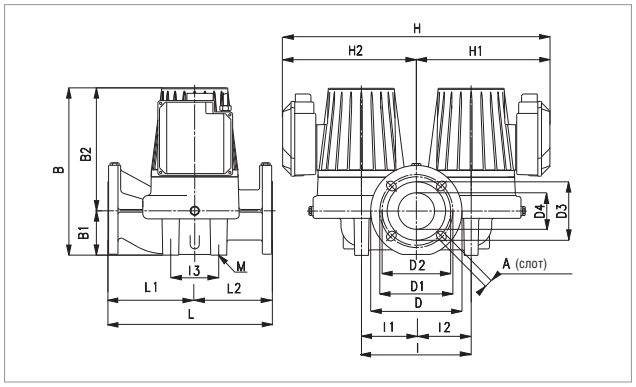

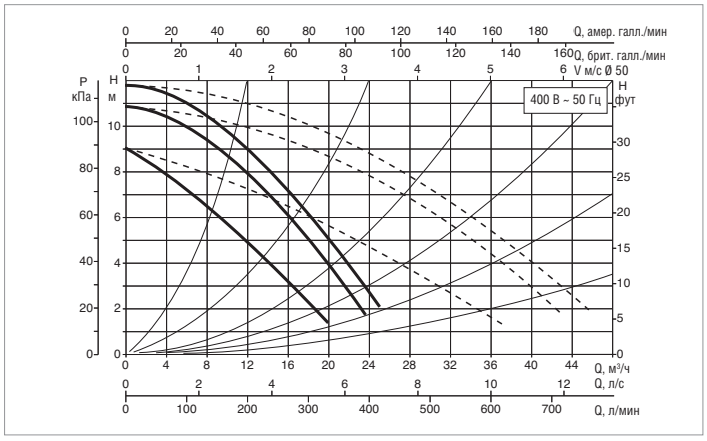

Кривые производительности основаны на значениях кинематической вязкости = 1 мм²/с и плотности, равной 1000 кг/м³. Погрешность кривых соответствует ISO 9906.

МОДЕЛЬ	МЕЖОСЕВОЕ РАССТОЯНИЕ мм	ФЛАНЦЫ НА ЗАКАЗ	ЭЛЕКТРИЧЕСКИЕ ХАРАКТЕРИСТИКИ					МИН. ДАВЛЕНИЕ ВСАСЫВАНИЯ				
			ВХОД ПИТАНИЯ 50 Гц	СКОРОСТЬ	ОБ. 1/мин	P1 МАКС. Вт	In A	t°	75°	90°	110°	120°
DPH 120/280.50 T	280	DN 50 - PN 10	3x230 В ~	2	2430	683	1,95	м вод. ст.	2	5	–	20
				1	2240	605	1,75					
			3x400 В ~	3	2810	898	1,67					
				2	2740	840	1,47					
				1	2260	603	1					

МОДЕЛЬ	L	L1	L2	A	B	B1	B2	D	D1	D2	D3	D4	I	I1	I2	I3	M	H	H1	H2	ВЕС кг
DPH 120/280.50 T	280	130	150	18	308	73	235	165	125	110	90	50	240	120	120	120	M14	556	278	278	49

Компания DAB PUMPS оставляет за собой право вносить изменения без предварительного уведомления.

DPH 150/280.50 T - ЦИРКУЛЯЦИОННЫЕ НАСОСЫ С МОКРЫМ РОТОРОМ ДЛЯ СИСТЕМ ОТОПЛЕНИЯ И КОНДИЦИОНИРОВАНИЯ ВОЗДУХА - СДВОЕННЫЕ, ФЛАНЦЕВЫЕ

Диапазон температуры перекачиваемой жидкости: от -10 °C до +110 °C - Максимальное рабочее давление: 10 бар (1000 кПа)

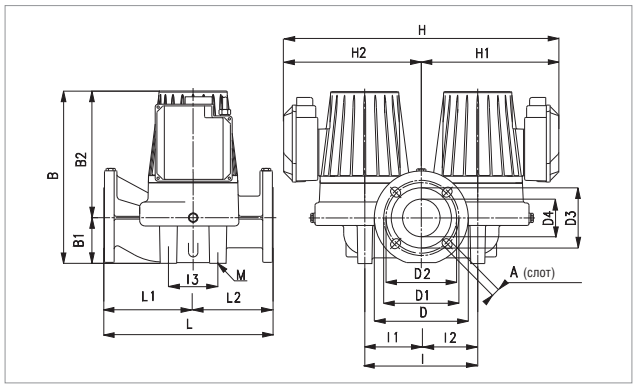

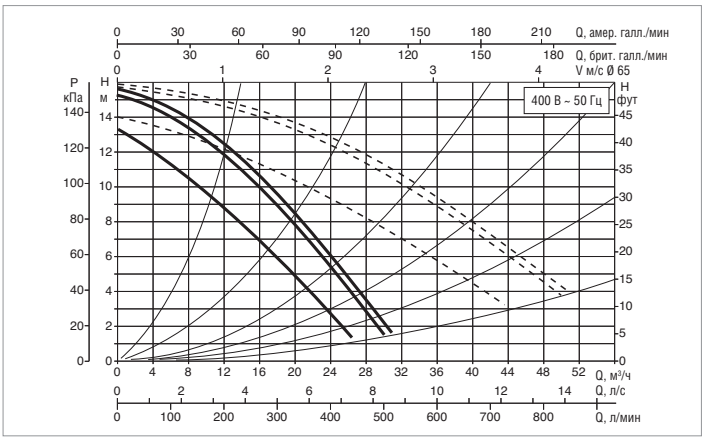

Кривые производительности основаны на значениях кинематической вязкости = 1 мм²/с и плотности, равной 1000 кг/м³. Погрешность кривых соответствует ISO 9906.

МОДЕЛЬ	МЕЖОСЕВОЕ РАССТОЯНИЕ мм	ФЛАНЦЫ НА ЗАКАЗ	ЭЛЕКТРИЧЕСКИЕ ХАРАКТЕРИСТИКИ					МИН. ДАВЛЕНИЕ ВСАСЫВАНИЯ				
			ВХОД ПИТАНИЯ 50 Гц	СКОРОСТЬ	ОБ. 1/мин	P1 МАКС. Вт	In A	t°	75°	90°	110°	120°
DPH 150/280.50 T	280	DN 50 - PN 10	3x230 В ~	2	2553	1130	3,22	м вод. ст.	2	5	–	20
				1	2420	1032	3					
			3x400 В ~	3	2850	1470	2,9					
				2	2802	1360	2,5					
				1	2425	1030	1,7					

МОДЕЛЬ	L	L1	L2	A	B	B1	B2	D	D1	D2	D3	D4	I	I1	I2	I3	M	H	H1	H2	ВЕС кг
DPH 150/280.50 T	280	130	150	18	358	73	285	165	125	110	90	50	240	120	120	120	M14	556	278	278	49

DPH 180/280.50 T - ЦИРКУЛЯЦИОННЫЕ НАСОСЫ С МОКРЫМ РОТОРОМ ДЛЯ СИСТЕМ ОТОПЛЕНИЯ И КОНДИЦИОНИРОВАНИЯ ВОЗДУХА - СДВОЕННЫЕ, ФЛАНЦЕВЫЕ

Диапазон температуры перекачиваемой жидкости: от -10 °C до +110 °C - Максимальное рабочее давление: 10 бар (1000 кПа)

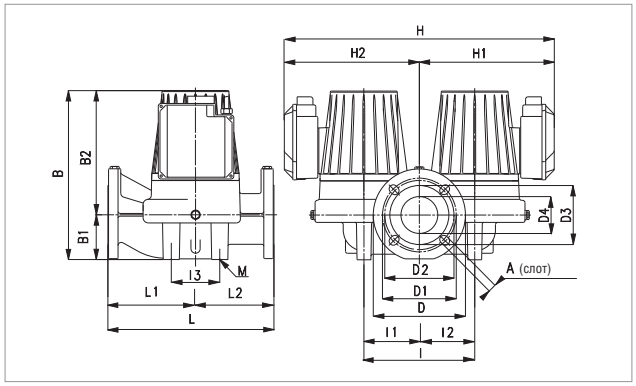

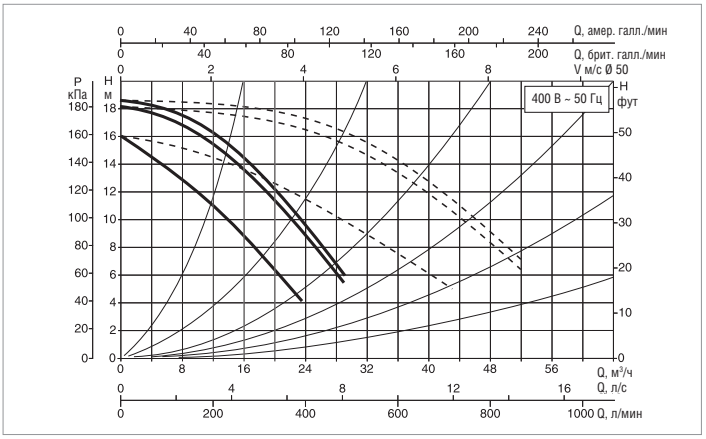

Кривые производительности основаны на значениях кинематической вязкости = 1 мм²/с и плотности, равной 1000 кг/м³. Погрешность кривых соответствует ISO 9906.

МОДЕЛЬ	МЕЖОСЕВОЕ РАССТОЯНИЕ мм	ФЛАНЦЫ НА ЗАКАЗ	ЭЛЕКТРИЧЕСКИЕ ХАРАКТЕРИСТИКИ					МИН. ДАВЛЕНИЕ ВСАСЫВАНИЯ				
			ВХОД ПИТАНИЯ 50 Гц	СКОРОСТЬ	ОБ. 1/мин	P1 МАКС. Вт	In A	t°	75°	90°	110°	120°
DPH 180/280.50 T	280	DN 50 - PN 10	3x230 В ~	2	2520	1230	3,5	м вод. ст.	2	5	–	20
				1	2340	1120	3,2					
			3x400 В ~	3	2830	1630	3					
				2	2780	1540	2,70					
				1	2360	1130	1,85					

МОДЕЛЬ	L	L1	L2	A	B	B1	B2	D	D1	D2	D3	D4	I	I1	I2	I3	M	H	H1	H2	ВЕС кг
DPH 180/280.50 T	280	130	150	18	358	73	285	165	125	110	90	50	240	120	120	120	M14	556	278	278	49

Компания DAB PUMPS оставляет за собой право вносить изменения без предварительного уведомления.

DMH 30/340.65 T - ЦИРКУЛЯЦИОННЫЕ НАСОСЫ С МОКРЫМ РОТОРОМ ДЛЯ СИСТЕМ ОТОПЛЕНИЯ И КОНДИЦИОНИРОВАНИЯ ВОЗДУХА - СДВОЕННЫЕ, ФЛАНЦЕВЫЕ

Диапазон температуры перекачиваемой жидкости: от -10 °C до +120 °C - Максимальное рабочее давление: 10 бар (1000 кПа)

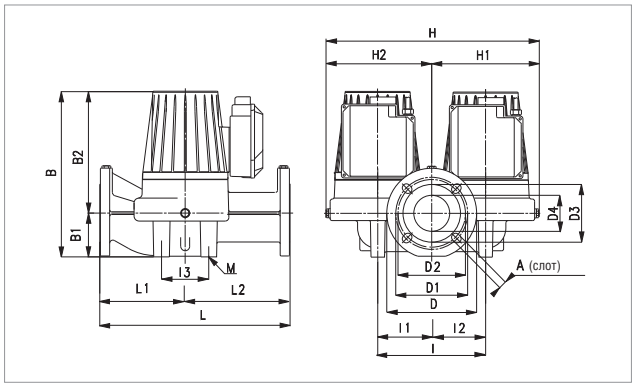

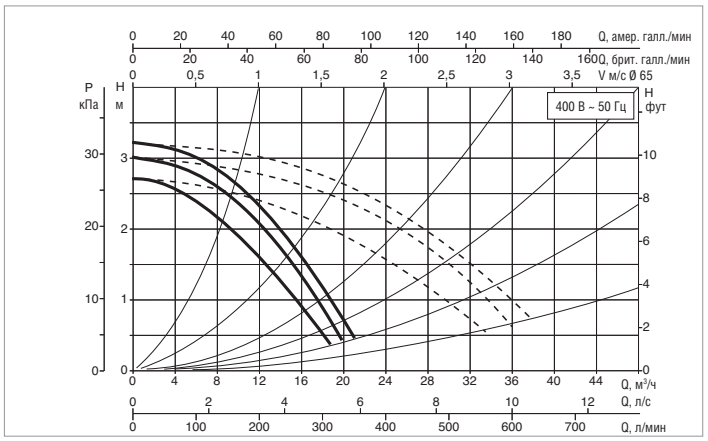

Кривые производительности основаны на значениях кинематической вязкости = 1 мм²/с и плотности, равной 1000 кг/м³. Погрешность кривых соответствует ISO 9906.

МОДЕЛЬ	МЕЖОСЕВОЕ РАССТОЯНИЕ мм	ФЛАНЦЫ НА ЗАКАЗ	ЭЛЕКТРИЧЕСКИЕ ХАРАКТЕРИСТИКИ					МИН. ДАВЛЕНИЕ ВСАСЫВАНИЯ				
			ВХОД ПИТАНИЯ 50 Гц	СКОРОСТЬ	ОБ. 1/мин	P1 МАКС. Вт	In A	t°	75°	90°	110°	120°
DMH 30/340.65 T	340	DN 65 - PN 10	3x230 В ~	2	1360	170	0,73	м вод. ст.	4	7,5	–	21
				1	1310	154	0,60					
			3x400 В ~	3	1450	270	1,12					
				2	1430	233	0,84					
				1	1310	150	0,35					

МОДЕЛЬ	L	L1	L2	A	B	B1	B2	D	D1	D2	D3	D4	I	I1	I2	I3	M	H	H1	H2	ВЕС кг
DMH 30/340.65 T	340	138,5	201,5	18	328	82	246	185	145	130	110	65	240	120	120	140	M14	476	238	238	57

DMH 60/340.65 T - ЦИРКУЛЯЦИОННЫЕ НАСОСЫ С МОКРЫМ РОТОРОМ ДЛЯ СИСТЕМ ОТОПЛЕНИЯ И КОНДИЦИОНИРОВАНИЯ ВОЗДУХА - СДВОЕННЫЕ, ФЛАНЦЕВЫЕ

Диапазон температуры перекачиваемой жидкости: от -10 °C до +120 °C - Максимальное рабочее давление: 10 бар (1000 кПа)

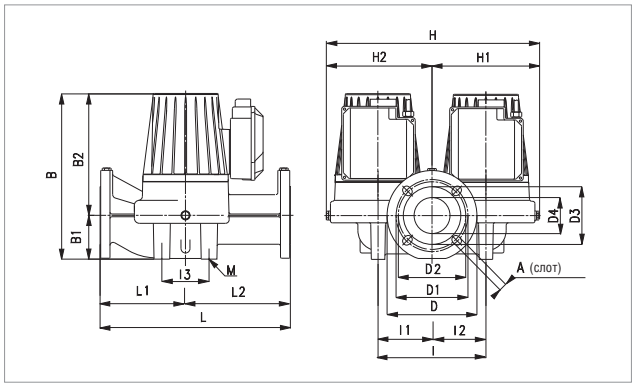

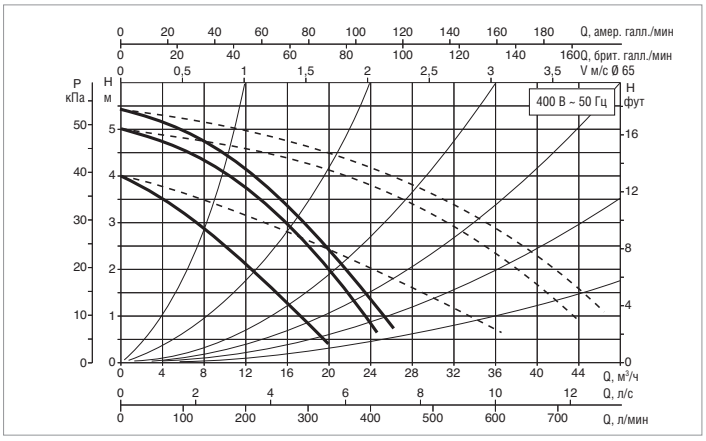

Кривые производительности основаны на значениях кинематической вязкости = 1 мм²/с и плотности, равной 1000 кг/м³. Погрешность кривых соответствует ISO 9906.

МОДЕЛЬ	МЕЖОСЕВОЕ РАССТОЯНИЕ мм	ФЛАНЦЫ НА ЗАКАЗ	ЭЛЕКТРИЧЕСКИЕ ХАРАКТЕРИСТИКИ					МИН. ДАВЛЕНИЕ ВСАСЫВАНИЯ				
			ВХОД ПИТАНИЯ 50 Гц	СКОРОСТЬ	ОБ. 1/мин	P1 МАКС. Вт	In A	t°	75°	90°	110°	120°
DMH 60/340.65 T	340	DN 65 - PN 10	3x230 В ~	2	1170	295	1	м вод. ст.	4	7,5	–	21
				1	1070	257	0,85					
			3x400 В ~	3	1380	445	1,2					
				2	1350	403	0,97					
				1	1090	255	0,49					

МОДЕЛЬ	L	L1	L2	A	B	B1	B2	D	D1	D2	D3	D4	I	I1	I2	I3	M	H	H1	H2	ВЕС кг
DMH 60/340.65 T	340	138,5	201,5	18	331	82	249	185	145	130	110	65	240	120	120	140	M14	476	238	238	50

Компания DAB PUMPS оставляет за собой право вносить изменения без предварительного уведомления.

DPH 60/340.65 M - ЦИРКУЛЯЦИОННЫЕ НАСОСЫ С МОКРЫМ РОТОРОМ ДЛЯ СИСТЕМ ОТОПЛЕНИЯ И КОНДИЦИОНИРОВАНИЯ ВОЗДУХА - СДВОЕННЫЕ, ФЛАНЦЕВЫЕ

Диапазон температуры перекачиваемой жидкости: от -10 °C до +110 °C - Максимальное рабочее давление: 10 бар (1000 кПа)

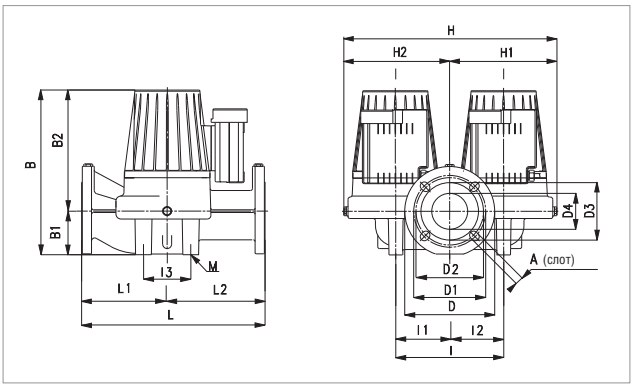

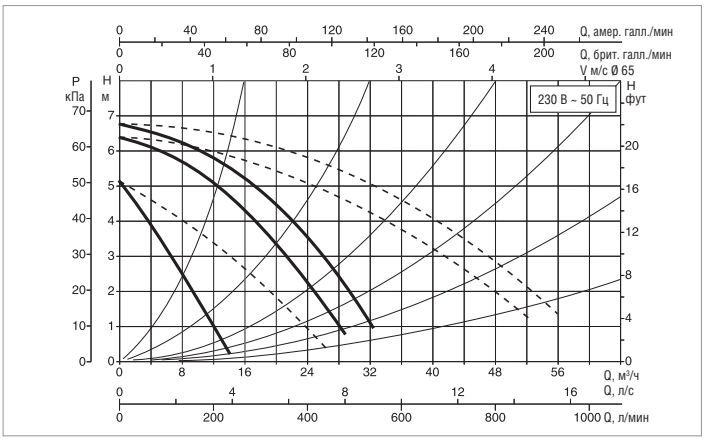

Кривые производительности основаны на значениях кинематической вязкости = 1 мм²/с и плотности, равной 1000 кг/м³. Погрешность кривых соответствует ISO 9906.

МОДЕЛЬ	МЕЖОСЕВОЕ РАССТОЯНИЕ мм	ФЛАНЦЫ НА ЗАКАЗ	ЭЛЕКТРИЧЕСКИЕ ХАРАКТЕРИСТИКИ					МИН. ДАВЛЕНИЕ ВСАСЫВАНИЯ				
			ВХОД ПИТАНИЯ 50 Гц	СКОРОСТЬ	ОБ. 1/мин	P1 МАКС. Вт	In A	t°	75°	90°	110°	120°
DPH 60/340.65 M	340	DN 65 - PN 10	–	–	–	–	–	м вод. ст.	1	4	13	–
			1x230 В ~	3	2780	735	3,37					
				2	2580	685	3,13					
				1	1460	564	3,12					

МОДЕЛЬ	L	L1	L2	A	B	B1	B2	D	D1	D2	D3	D4	I	I1	I2	I3	M	H	H1	H2	ВЕС кг
DPH 60/340.65 M	340	138,5	201,5	18	331	82	249	185	145	130	110	65	240	120	120	140	M14	476	238	238	50

DPH 60/340.65 T - ЦИРКУЛЯЦИОННЫЕ НАСОСЫ С МОКРЫМ РОТОРОМ ДЛЯ СИСТЕМ ОТОПЛЕНИЯ И КОНДИЦИОНИРОВАНИЯ ВОЗДУХА - СДВОЕННЫЕ, ФЛАНЦЕВЫЕ

Диапазон температуры перекачиваемой жидкости: от -10 °C до +120 °C - Максимальное рабочее давление: 10 бар (1000 кПа)

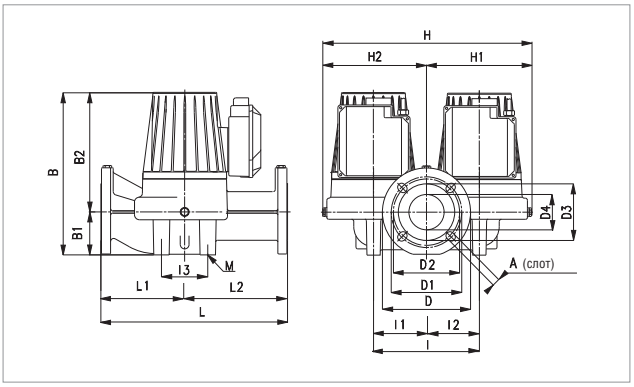

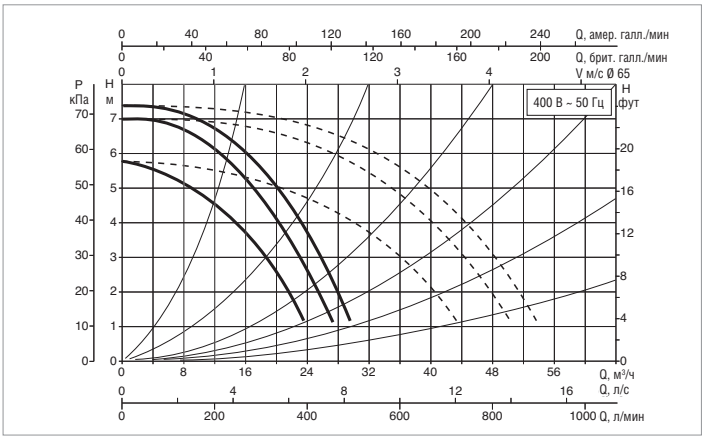

Кривые производительности основаны на значениях кинематической вязкости = 1 мм²/с и плотности, равной 1000 кг/м³. Погрешность кривых соответствует ISO 9906.

МОДЕЛЬ	МЕЖОСЕВОЕ РАССТОЯНИЕ мм	ФЛАНЦЫ НА ЗАКАЗ	ЭЛЕКТРИЧЕСКИЕ ХАРАКТЕРИСТИКИ					МИН. ДАВЛЕНИЕ ВСАСЫВАНИЯ				
			ВХОД ПИТАНИЯ 50 Гц	СКОРОСТЬ	ОБ. 1/мин	P1 МАКС. Вт	In A	t°	75°	90°	110°	120°
DPH 60/340.65 T	340	DN 65 - PN 10	3x230 В ~	2	2550	582	1,67	м вод. ст.	1	4	–	18
				1	2380	532	1,53					
			3x400 В ~	3	2850	756	1,5					
				2	2800	705	1,3					
				1	2400	535	0,9					

МОДЕЛЬ	L	L1	L2	A	B	B1	B2	D	D1	D2	D3	D4	I	I1	I2	I3	M	H	H1	H2	ВЕС кг
DPH 60/340.65 T	340	138,5	201,5	18	331	82	249	185	145	130	110	65	240	120	120	140	M14	476	238	238	54,5

Компания DAB PUMPS оставляет за собой право вносить изменения без предварительного уведомления.

DPH 120/340.65 T - ЦИРКУЛЯЦИОННЫЕ НАСОСЫ С МОКРЫМ РОТОРОМ ДЛЯ СИСТЕМ ОТОПЛЕНИЯ И КОНДИЦИОНИРОВАНИЯ ВОЗДУХА - СДВОЕННЫЕ, ФЛАНЦЕВЫЕ

Диапазон температуры перекачиваемой жидкости: от -10 °C до +110 °C - Максимальное рабочее давление: 10 бар (1000 кПа)

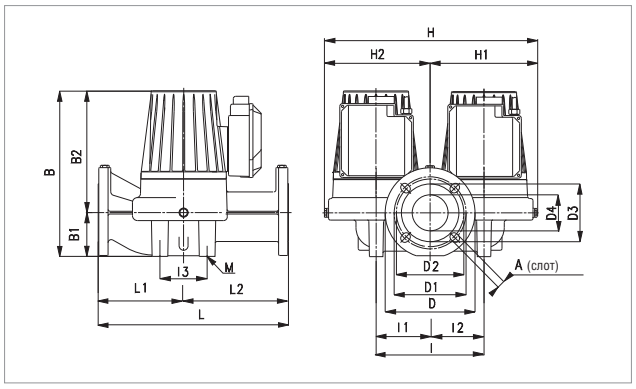

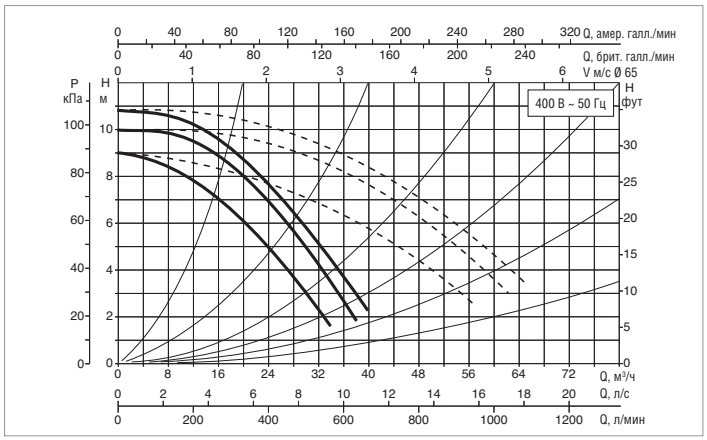

Кривые производительности основаны на значениях кинематической вязкости = 1 мм²/с и плотности, равной 1000 кг/м³. Погрешность кривых соответствует ISO 9906.

МОДЕЛЬ	МЕЖОСЕВОЕ РАССТОЯНИЕ мм	ФЛАНЦЫ НА ЗАКАЗ	ЭЛЕКТРИЧЕСКИЕ ХАРАКТЕРИСТИКИ					МИН. ДАВЛЕНИЕ ВСАСЫВАНИЯ				
			ВХОД ПИТАНИЯ 50 Гц	СКОРОСТЬ	ОБ. 1/мин	P1 МАКС. Вт	In A	t°	75°	90°	110°	120°
DPH 120/340.65 T	340	DN 65 - PN 10	3x230 В ~	2	2630	1001	2,85	м вод. ст.	6	9	–	22
				1	2500	940	2,66					
			3x400 В ~	3	2880	1275	2,64					
				2	2830	1200	2,25					
				1	2520	934	1,52					

МОДЕЛЬ	L	L1	L2	A	B	B1	B2	D	D1	D2	D3	D4	I	I1	I2	I3	M	H	H1	H2	ВЕС кг
DPH 120/340.65 T	340	138,5	201,5	18	381	82	299	185	145	130	110	65	240	120	120	140	M14	476	238	238	59

DPH 150/340.65 T - ЦИРКУЛЯЦИОННЫЕ НАСОСЫ С МОКРЫМ РОТОРОМ ДЛЯ СИСТЕМ ОТОПЛЕНИЯ И КОНДИЦИОНИРОВАНИЯ ВОЗДУХА - СДВОЕННЫЕ, ФЛАНЦЕВЫЕ

Диапазон температуры перекачиваемой жидкости: от -10 °C до +110 °C - Максимальное рабочее давление: 10 бар (1000 кПа)

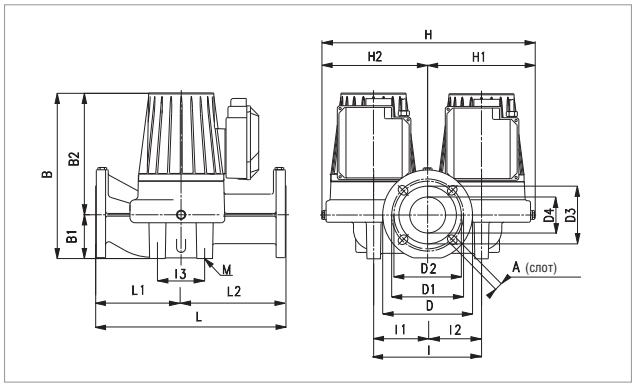

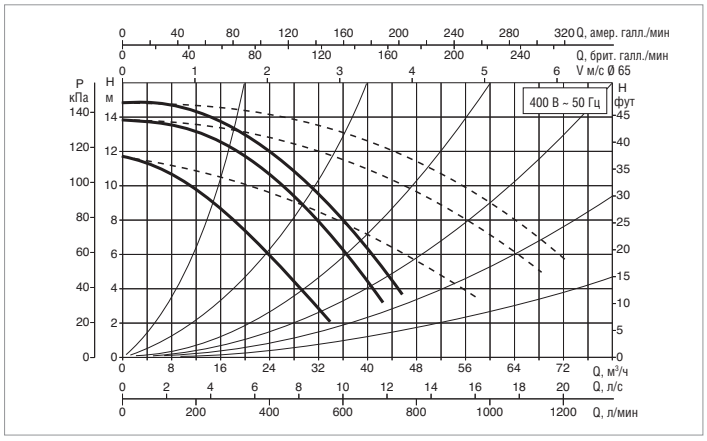

Кривые производительности основаны на значениях кинематической вязкости = 1 мм²/с и плотности, равной 1000 кг/м³. Погрешность кривых соответствует ISO 9906.

МОДЕЛЬ	МЕЖОСЕВОЕ РАССТОЯНИЕ мм	ФЛАНЦЫ НА ЗАКАЗ	ЭЛЕКТРИЧЕСКИЕ ХАРАКТЕРИСТИКИ					МИН. ДАВЛЕНИЕ ВСАСЫВАНИЯ				
			ВХОД ПИТАНИЯ 50 Гц	СКОРОСТЬ	ОБ. 1/мин	P1 МАКС. Вт	In A	t°	75°	90°	110°	120°
DPH 150/340.65 T	340	DN 65 - PN 10	3x230 В ~	2	2410	1345	3,8	м вод. ст.	7	11	18	–
				1	2250	1188	3,36					
			3x400 В ~	3	2800	1796	3,25					
				2	2730	1690	2,93					
				1	2250	1210	2					

МОДЕЛЬ	L	L1	L2	A	B	B1	B2	D	D1	D2	D3	D4	I	I1	I2	I3	M	H	H1	H2	ВЕС кг
DPH 150/340.65 T	340	138,5	201,5	18	381	82	299	185	145	130	110	65	240	120	120	140	M14	476	238	238	59

Компания DAB PUMPS оставляет за собой право вносить изменения без предварительного уведомления.

DPH 180/340.65 T - ЦИРКУЛЯЦИОННЫЕ НАСОСЫ С МОКРЫМ РОТОРОМ ДЛЯ СИСТЕМ ОТОПЛЕНИЯ И КОНДИЦИОНИРОВАНИЯ ВОЗДУХА - СДВОЕННЫЕ, ФЛАНЦЕВЫЕ

Диапазон температуры перекачиваемой жидкости: от -10 °C до +110 °C - Максимальное рабочее давление: 10 бар (1000 кПа)

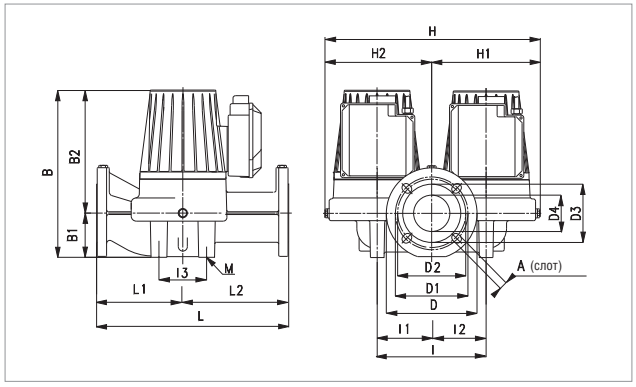

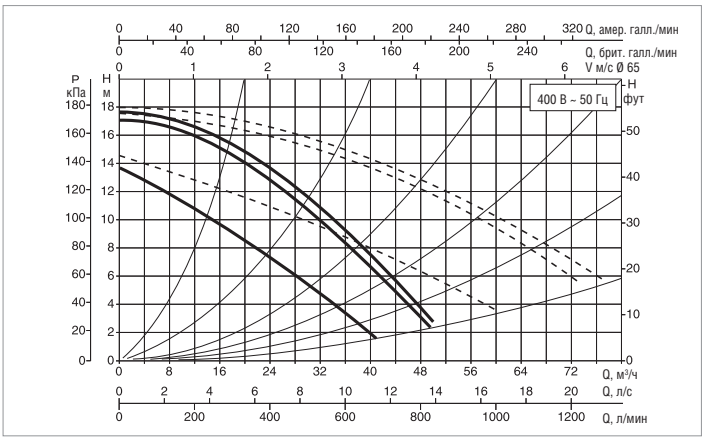

Кривые производительности основаны на значениях кинематической вязкости = 1 мм²/с и плотности, равной 1000 кг/м³. Погрешность кривых соответствует ISO 9906.

МОДЕЛЬ	МЕЖОСЕВОЕ РАССТОЯНИЕ мм	ФЛАНЦЫ НА ЗАКАЗ	ЭЛЕКТРИЧЕСКИЕ ХАРАКТЕРИСТИКИ					МИН. ДАВЛЕНИЕ ВСАСЫВАНИЯ				
			ВХОД ПИТАНИЯ 50 Гц	СКОРОСТЬ	ОБ. 1/мин	P1 МАКС. Вт	In A	t°	75°	90°	110°	120°
DPH 180/340.65 T	340	DN 65 - PN 10	3x230 В ~	2	2380	1670	4,7	м вод. ст.	7	11	18	–
				1	2170	1490	4,25					
			3x400 В ~	3	2780	2310	4					
				2	2700	2210	3,5					
				1	2200	1490	2,4					

МОДЕЛЬ	L	L1	L2	A	B	B1	B2	D	D1	D2	D3	D4	I	I1	I2	I3	M	H	H1	H2	ВЕС кг
DPH 180/340.65 T	340	138,5	201,5	18	381	82	299	185	145	130	110	65	240	120	120	140	M14	476	238	238	59

DMH 30/360.80 T - ЦИРКУЛЯЦИОННЫЕ НАСОСЫ С МОКРЫМ РОТОРОМ ДЛЯ СИСТЕМ ОТОПЛЕНИЯ И КОНДИЦИОНИРОВАНИЯ ВОЗДУХА - СДВОЕННЫЕ, ФЛАНЦЕВЫЕ

Диапазон температуры перекачиваемой жидкости: от -10 °C до +120 °C - Максимальное рабочее давление: 10 бар (1000 кПа)

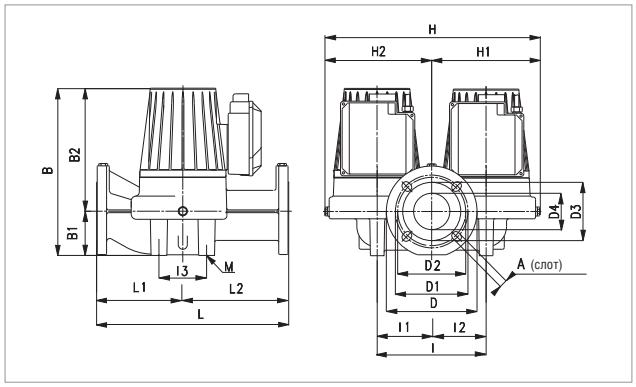

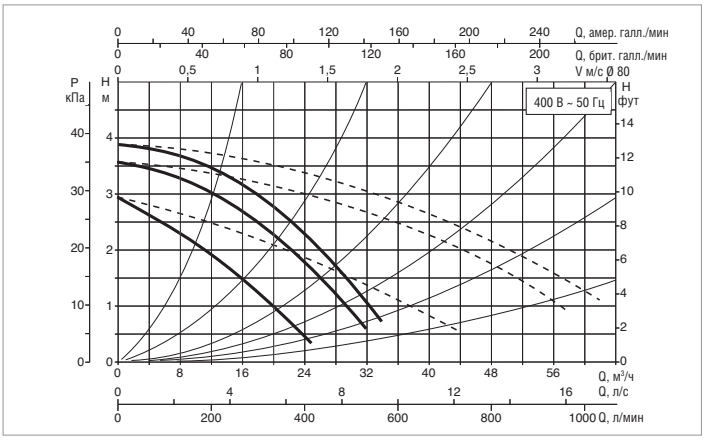

Кривые производительности основаны на значениях кинематической вязкости = 1 мм²/с и плотности, равной 1000 кг/м³. Погрешность кривых соответствует ISO 9906.

МОДЕЛЬ	МЕЖОСЕВОЕ РАССТОЯНИЕ мм	ФЛАНЦЫ НА ЗАКАЗ	ЭЛЕКТРИЧЕСКИЕ ХАРАКТЕРИСТИКИ					МИН. ДАВЛЕНИЕ ВСАСЫВАНИЯ				
			ВХОД ПИТАНИЯ 50 Гц	СКОРОСТЬ	ОБ. 1/мин	P1 МАКС. Вт	In A	t°	75°	90°	110°	120°
DMH 30/360.80 T	360	DN 80 - PN 10	3x230 В ~	2	1110	313	1,05	м вод. ст.	4	7,5	–	21
				1	1010	268	0,88					
			3x400 В ~	3	1370	484	1,23					
				2	1330	437	1					
				1	1030	266	0,51					

МОДЕЛЬ	L	L1	L2	A	B	B1	B2	D	D1	D2	D3	D4	I	I1	I2	I3	M	H	H1	H2	ВЕС кг
DMH 30/360.80 T	360	160	200	18	345	97	248	200	160	150	130	80	240	120	120	150	M14	480	240	240	54,5

Компания DAB PUMPS оставляет за собой право вносить изменения без предварительного уведомления.

DMH 60/360.80 T - ЦИРКУЛЯЦИОННЫЕ НАСОСЫ С МОКРЫМ РОТОРОМ ДЛЯ СИСТЕМ ОТОПЛЕНИЯ И КОНДИЦИОНИРОВАНИЯ ВОЗДУХА - СДВОЕННЫЕ, ФЛАНЦЕВЫЕ

Диапазон температуры перекачиваемой жидкости: от -10 °C до +120 °C - Максимальное рабочее давление: 10 бар (1000 кПа)

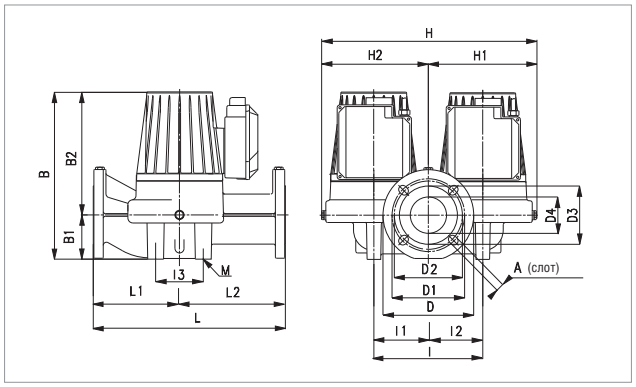

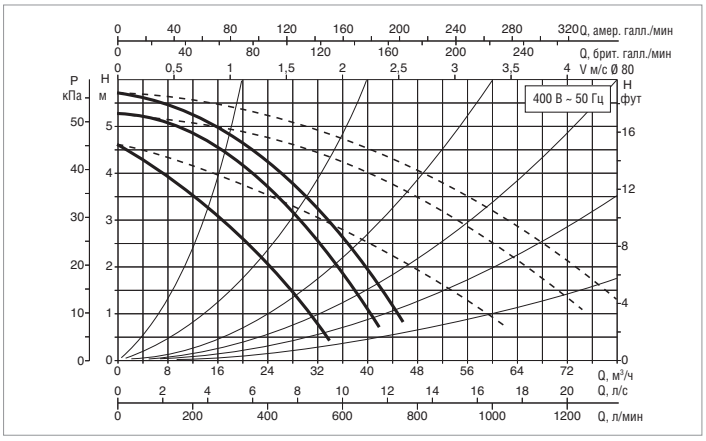

Кривые производительности основаны на значениях кинематической вязкости = 1 мм²/с и плотности, равной 1000 кг/м³. Погрешность кривых соответствует ISO 9906.

МОДЕЛЬ	МЕЖОСЕВОЕ РАССТОЯНИЕ мм	ФЛАНЦЫ НА ЗАКАЗ	ЭЛЕКТРИЧЕСКИЕ ХАРАКТЕРИСТИКИ					МИН. ДАВЛЕНИЕ ВСАСЫВАНИЯ				
			ВХОД ПИТАНИЯ 50 Гц	СКОРОСТЬ	ОБ. 1/мин	P1 МАКС. Вт	In A	t°	75°	90°	110°	120°
DMH 60/360.80 T	360	DN 80 - PN 10	3x230 В ~	2	1180	535	1,82	м вод. ст.	2	5	–	20
				1	1100	465	1,55					
			3x400 В ~	3	1390	763	2,04					
				2	1350	675	1,65					
				1	1100	465	0,89					

МОДЕЛЬ	L	L1	L2	A	B	B1	B2	D	D1	D2	D3	D4	I	I1	I2	I3	M	H	H1	H2	ВЕС кг
DMH 60/360.80 T	360	160	200	18	390	97	298	200	160	150	130	80	240	120	120	150	M14	480	240	240	72

DPH 120/360.80 T - ЦИРКУЛЯЦИОННЫЕ НАСОСЫ С МОКРЫМ РОТОРОМ ДЛЯ СИСТЕМ ОТОПЛЕНИЯ И КОНДИЦИОНИРОВАНИЯ ВОЗДУХА - СДВОЕННЫЕ, ФЛАНЦЕВЫЕ

Диапазон температуры перекачиваемой жидкости: от -10 °C до +120 °C - Максимальное рабочее давление: 10 бар (1000 кПа)

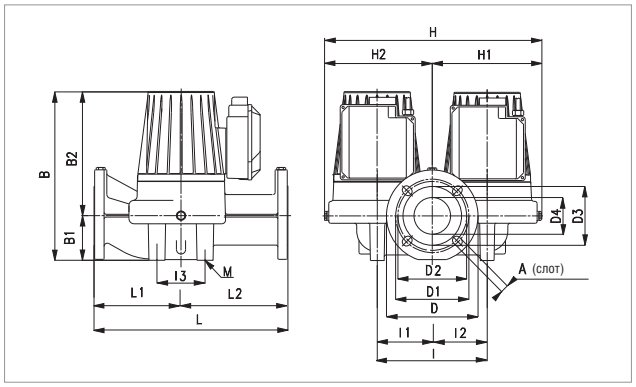

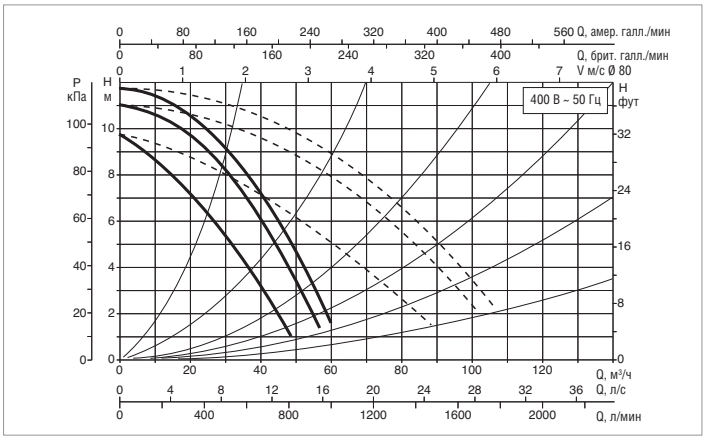

Кривые производительности основаны на значениях кинематической вязкости = 1 мм²/с и плотности, равной 1000 кг/м³. Погрешность кривых соответствует ISO 9906.

МОДЕЛЬ	МЕЖОСЕВОЕ РАССТОЯНИЕ мм	ФЛАНЦЫ НА ЗАКАЗ	ЭЛЕКТРИЧЕСКИЕ ХАРАКТЕРИСТИКИ					МИН. ДАВЛЕНИЕ ВСАСЫВАНИЯ				
			ВХОД ПИТАНИЯ 50 Гц	СКОРОСТЬ	ОБ. 1/мин	P1 МАКС. Вт	In A	t°	75°	90°	110°	120°
DPH 120/360.80 T	360	DN 80 - PN 10	3x230 В ~	2	2500	1410	3,95	м вод. ст.	6	10	–	22
				1	2340	1292	3,6.					
			3x400 В ~	3	2830	1820	3,3					
				2	2780	1710	2,93					
				1	2350	1302	2,13					

МОДЕЛЬ	L	L1	L2	A	B	B1	B2	D	D1	D2	D3	D4	I	I1	I2	I3	M	H	H1	H2	ВЕС кг
DPH 120/360.80 T	360	160	200	18	390	97	298	200	160	150	130	80	240	120	120	150	M14	480	240	240	72

Компания DAB PUMPS оставляет за собой право вносить изменения без предварительного уведомления.

DPH 150/360.80 T - ЦИРКУЛЯЦИОННЫЕ НАСОСЫ С МОКРЫМ РОТОРОМ ДЛЯ СИСТЕМ ОТОПЛЕНИЯ И КОНДИЦИОНИРОВАНИЯ ВОЗДУХА - СДВОЕННЫЕ, ФЛАНЦЕВЫЕ

Диапазон температуры перекачиваемой жидкости: от -10 °C до +110 °C - Максимальное рабочее давление: 10 бар (1000 кПа)

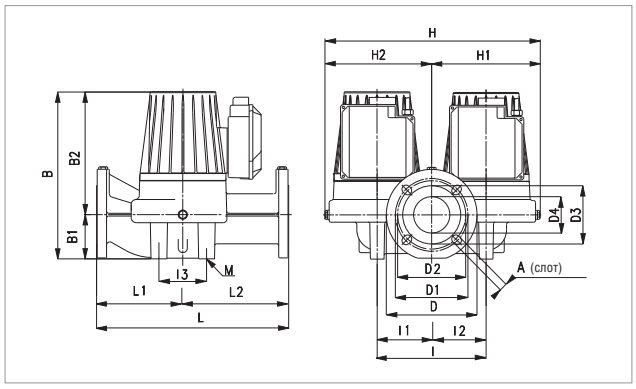

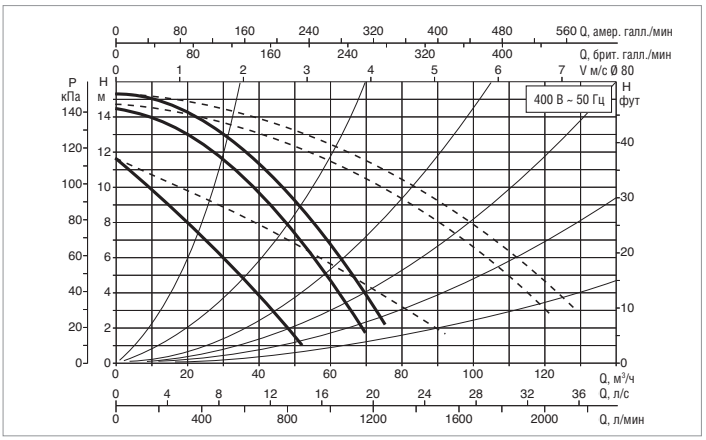

Кривые производительности основаны на значениях кинематической вязкости = 1 мм²/с и плотности, равной 1000 кг/м³. Погрешность кривых соответствует ISO 9906.

МОДЕЛЬ	МЕЖОСЕВОЕ РАССТОЯНИЕ мм	ФЛАНЦЫ НА ЗАКАЗ	ЭЛЕКТРИЧЕСКИЕ ХАРАКТЕРИСТИКИ					МИН. ДАВЛЕНИЕ ВСАСЫВАНИЯ				
			ВХОД ПИТАНИЯ 50 Гц	СКОРОСТЬ	ОБ. 1/мин	P1 МАКС. Вт	In A	t°	75°	90°	110°	120°
DPH 150/360.80 T	360	DN 80 - PN 10	3x230 В ~	2	2140	1984	5,62	м вод. ст.	7	11	18	–
				1	1900	1695	4,82					
			3x400 В ~	3	2710	2870	4,64					
				2	2610	2686	4,32					
				1	1940	1710	2,85					

МОДЕЛЬ	L	L1	L2	A	B	B1	B2	D	D1	D2	D3	D4	I	I1	I2	I3	M	H	H1	H2	ВЕС кг
DPH 150/360.80 T	360	160	200	18	390	97	298	200	160	150	130	80	240	120	120	150	M14	480	240	240	72

DPH 180/360.80 T - ЦИРКУЛЯЦИОННЫЕ НАСОСЫ С МОКРЫМ РОТОРОМ ДЛЯ СИСТЕМ ОТОПЛЕНИЯ И КОНДИЦИОНИРОВАНИЯ ВОЗДУХА - СДВОЕННЫЕ, ФЛАНЦЕВЫЕ

Диапазон температуры перекачиваемой жидкости: от -10 °C до +110 °C - Максимальное рабочее давление: 10 бар (1000 кПа)

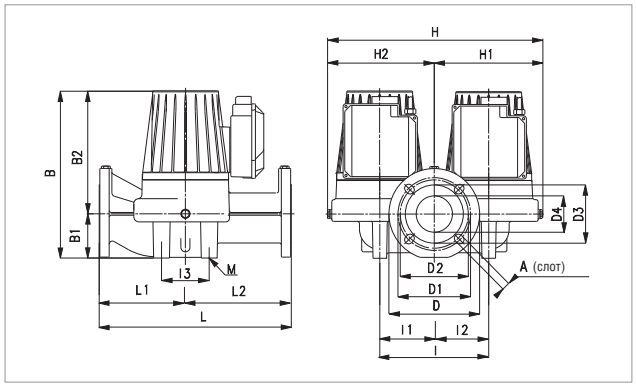

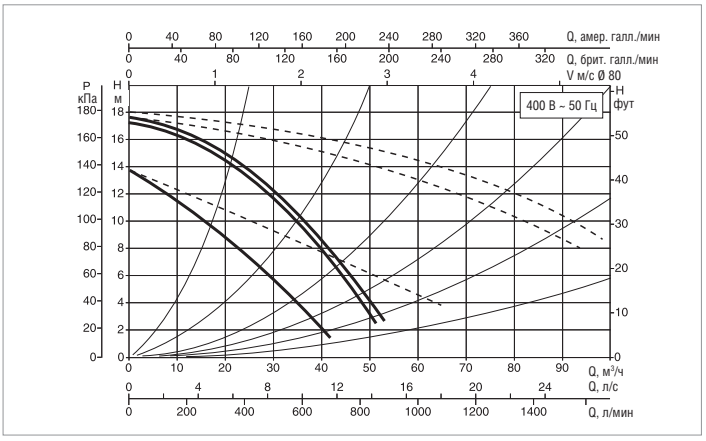

Кривые производительности основаны на значениях кинематической вязкости = 1 мм²/с и плотности, равной 1000 кг/м³. Погрешность кривых соответствует ISO 9906.

МОДЕЛЬ	МЕЖОСЕВОЕ РАССТОЯНИЕ мм	ФЛАНЦЫ НА ЗАКАЗ	ЭЛЕКТРИЧЕСКИЕ ХАРАКТЕРИСТИКИ					МИН. ДАВЛЕНИЕ ВСАСЫВАНИЯ				
			ВХОД ПИТАНИЯ 50 Гц	СКОРОСТЬ	ОБ. 1/мин	P1 МАКС. Вт	In A	t°	75°	90°	110°	120°
DPH 180/360.80 T	360	DN 80 - PN 10	3x230 В ~	2	2380	1670	4,7	м вод. ст.	7	11	18	–
				1	2170	1490	4,25					
			3x400 В ~	3	2780	2310	4					
				2	2700	2210	3,5					
				1	2200	1490	2,4					

МОДЕЛЬ	L	L1	L2	A	B	B1	B2	D	D1	D2	D3	D4	I	I1	I2	I3	M	H	H1	H2	ВЕС кг
DPH 180/360.80 T	360	160	200	18	390	97	298	200	160	150	130	80	240	120	120	150	M14	480	240	240	72

Компания DAB PUMPS оставляет за собой право вносить изменения без предварительного уведомления.